Asennusopas

Daikin Altherma 3 H HT

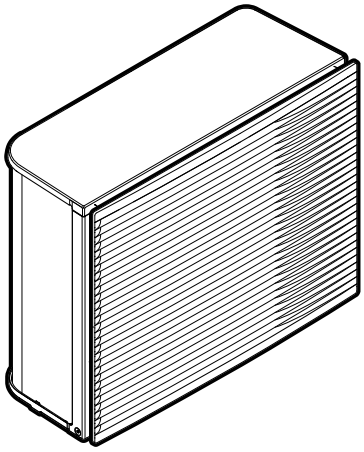

https://daikintechnicaldatahub.eu

EPRA14D▲V3▼
EPRA16D▲V3▼
EPRA18D▲V3▼

EPRA14D▲W1▼
EPRA16D▲W1▼
EPRA18D▲W1▼

▲= A, B, C, …, Z
▼= , , 1, 2, 3, …, 9

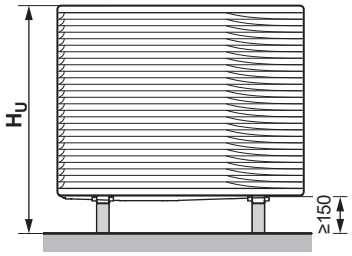

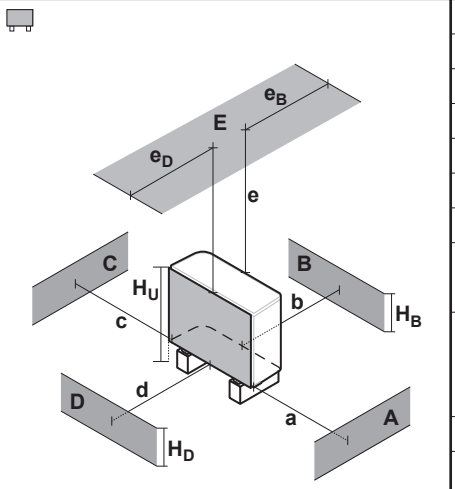

A~E	H_B H_D H_U		(mm)						
			a	b	c	d	e	e_B	e_D
B	—			≥300					
A, B, C	—		≥500	≥300	≥100				
B, E	—			≥300			≥1000		≤500
A, B, C, E	—		≥500	≥300	≥150		≥1000		≤500
D	—					≥500			
D, E	—					≥500	≥1000	≤500	
A, C	—		≥500		≥100				
B, D	(H_B OR H_D) ≤ H_U			≥300		≥500			
	(H_B AND H_D) > H_U		⊘						
B, D, E	(H_B OR H_D) ≤ H_U	H_B>H_D		≥300		≥1000	≥1000		≤500
		H_B<H_D		≥300		≥1000	≥1000	≤500	
	(H_B AND H_D) > H_U		⊘						
A, C, D, E	—		≥500		≥150	≥500	≥1000	≤500	
A, B, C, D, E	(H_B OR H_D) ≤ H_U	H_B>H_D	≥500	≥300	≥150	≥1000	≥1000		≤500
		H_B<H_D	≥500	≥300	≥150	≥1000	≥1000	≤500	
	(H_B AND H_D) > H_U		⊘						

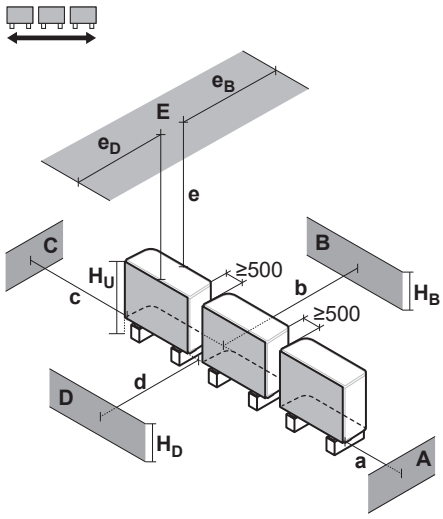

A~E	H_B H_D H_U		(mm)						
			a	b	c	d	e	e_B	e_D
B	—			≥300					
A, B, C	—		≥500	≥300	≥500				
B, E	—			≥300			≥1000		≤500
A, B, C, E	—		≥500	≥300	≥500		≥1000		≤500
D	—					≥500			
D, E	—					≥500	≥1000	≤500	
A, C	—		≥500		≥500				
B, D	(H_B OR H_D) ≤ H_U			≥300		≥500			
	(H_B AND H_D) > H_U		⊘						
B, D, E	(H_B OR H_D) ≤ H_U	H_B>H_D		≥300		≥1000	≥1000		≤500
		H_B<H_D		≥300		≥1000	≥1000	≤500	
	(H_B AND H_D) > H_U		⊘						
A, C, D, E	—		≥500		≥500	≥500	≥1000	≤500	
A, B, C, D, E	(H_B OR H_D) ≤ H_U	H_B>H_D	≥500	≥300	≥500	≥1000	≥1000		≤500
		H_B<H_D	≥500	≥300	≥500	≥1000	≥1000	≤500	
	(H_B AND H_D) > H_U		⊘						

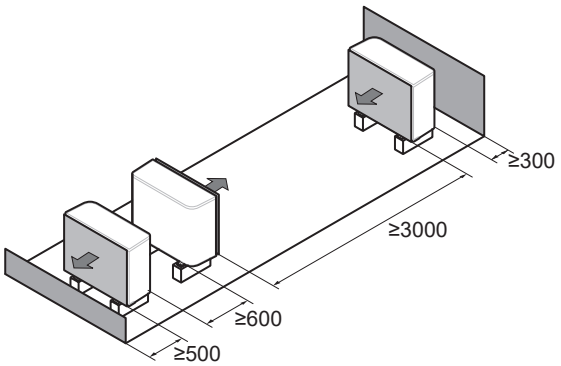

EU – Safety declaration of conformity
EU – Sicherheits-Konformitätserklärung
UE – Déclaration de conformité de sécurité
EU – Conformiteitsverklaring veiligheid
UE – Declaración de conformidad sobre seguridad
UE – Dichiarazione di conformità in materia di sicurezza
EE – Δήλωση συμμόρφωσης για την ασφάλεια
UE – Declaração de conformidade relativa à segurança
EC – Заявление о соответствии требованиям по безопасности
EU – Sikkerheds-overensstemmelseserklæring
EU – Konformitetsdeklaration för säkerhet
EU – Samsvarserklæring for sikkerhet
EU – Turvallisuuden vaatimustenmukaisuusvakuutus
EU – Bezpečnostní prohlášení o shodě
EU – Izjava o skladnosti za sigurnost
EU – Biztonsági megfelelőségi nyilatkozat
UE – Deklaracja zgodności z wymogami bezpieczeństwa
UE – Declarație de conformitate de siguranță
EU – Varnostna izjava o skladnosti
EÜ – Ohutuse vastavusdeklaratsioon
EC – Декларация за съответствие за безопасност
ES – Drošības atbilstības deklarācija
EÚ – Vyhlásenie o zhode Bezpečnosť
AB – Güvenlik uygunluk beyanı

Daikin Europe N.V.

01 (GB) declares under its sole responsibility that the products to which this declaration relates:
02 (D) erklärt in alleinige Verantwortung, dass die Produkte, auf die sich diese Erklärung bezieht:
03 (F) déclare sous sa seule responsabilité que les produits visés par la présente déclaration:
04 (NL) verklaart hierbij op eigen verantwoordelijkheid dat de producten waarop deze verklaring betrekking heeft:
05 (E) declara bajo su única responsabilidad que los productos a los que hace referencia esta declaración:
06 (I) dichiara sotto la propria responsabilità che i prodotti a cui è riferita questa dichiarazione:
07 (GR) δηλώνει βάσει της αποκλειστικής της ευθύνης ότι τα προϊόντα στα οποία αναφέρεται η παρούσα δήλωση:
08 (P) declara sob sua exclusiva responsabilidade que os produtos a que esta declaração se refere:
09 (RUS) заявляет, исключительно под свою ответственность, что продукция, к которой относится настоящее заявление:
10 (DK) erklærer som eneansvarlig, at produkterne, som er omfattet af denne erklæring:
11 (S) deklarerar i egenskap av huvudansvarig, att produkterna som berörs av denna deklaration innebär att:
12 (N) erklærer et fullstendig ansvar for at produktene som er underlagt denne erklæringen:
13 (FIN) ilmoittaa yksinomaan omalla vastuullaan, että tämän ilmoituksen tarkoittamat tuotteet:
14 (CZ) prohlašuje na svou plnou odpovědnost, že výrobky, ke kterým se toto prohlášení vztahuje:
15 (HR) izjavljuje pod isključivo vlastitom odgovornošću da su proizvodi na koje se ova izjava odnosi:
16 (H) teljes felelőssége tudatában kijelenti, hogy a termékek, melyekre e nyilatkozat vonatkozik:
17 (PL) deklaruje na własną wyłączną odpowiedzialność, że produkty, których ta deklaracja dotyczy:
18 (RO) declară pe proprie răspundere că produsele la care se referă această declarație:
19 (SLO) z vso odgovornostjo izjavlja, da so izdelki, na katere se izjava nanaša:
20 (EST) kinnitab oma vastutusel, et tooted, mille kohta käesolev deklaratsioon kehtib:
21 (BG) декларира на своя отговорност, че продуктите, за които се отнася тази декларация:
22 (LT) savo išskirtine atsakomybe pareiškia, kad gaminiai, kuriems ši deklaracija taikoma:
23 (LV) ar pilnu atbildību apliecina, ka izstrādājumi, uz kuru attiecas šī deklarācija:
24 (SK) vyhlasuje na vlastnú zodpovednosť, že výrobky, na ktoré sa vzťahuje toto vyhlásenie:
25 (TR) tek sorumluluğu kendisine ait olmak üzere, bu beyanın ilgili olduğu ürünlerin:

EPRA14DAV3(7), EPRA16DAV3(7), EPRA18DAV3(7), EPRA14DAW1(7), EPRA16DAW1(7), EPRA18DAW1(7),

01 are in conformity with the following directive(s) or regulation(s), provided that the products are used in accordance with our instructions:
02 folgender/n Richtlinie/n oder Vorschrift/en entsprechen, vorausgesetzt, dass diese gemäß unseren Instruktionen verwendet werden:
03 sont conformes à la/aux directive(s) ou règlement(s) suivant(s), à condition que les produits soient utilisés conformément à nos instructions:
04 in overeenstemming zijn met de volgende richtlijn(en) of verordening(en), op voorwaarde dat de producten worden gebruikt overeenkomstig onze instructies:
05 están en conformidad con la(s) siguiente(s) directiva(s) o reglamento(s), siempre que se utilicen de acuerdo con nuestras instrucciones:
06 sono conformi alle direttive o ai regolamenti seguenti, a patto che i prodotti vengano usati in conformità alle nostre istruzioni:
07 συμμορφώνονται με την(ις) ακόλουθη(ες) οδηγία(ες) ή κανονισμό(ούς), υπό την προϋπόθεση ότι τα προϊόντα χρησιμοποιούνται σύμφωνα με τις οδηγίες μας:
08 estão em conformidade com a(s) seguinte(s) diretiva(s) ou regulamento(s), desde que os produtos sejam utilizados de acordo com as nossas instruções:
09 отвечает требованиям упомянутых ниже директив или нормативных документов при условии эксплуатации данной продукции в соответствии с нашими инструкциями:
10 overholder bestemmelserne i følgende direktiv(er) eller bestemmelse(r), forudsat at produkterne anvendes i overensstemmelse med vores instruktioner:
11 uppfyller följande direktiv eller föreskrift(er), under förutsättning att produkterna används i enlighet med våra instruktioner:
12 er i overensstemmelse med følgende direktiv(er) eller forskrift(er), forutsatt at produktene brukes i henhold til våre instruksjoner:
13 ovat seuraavien direktiivien tai asetusten mukaisia, edellyttäen että tuotteita käytetään ohjeidemme mukaisesti:
14 jsou ve shodě s následujícími směrnicemi nebo předpisy za předpokladu, že tyto výrobky jsou používány v souladu s našimi pokyny:
15 u skladu sa sljedećom direktivom(ma) ili odredbom(a), uz uvjet da se proizvodi koriste sukladno našim uputama:
16 megfelelnek az alábbi irányelv(ek)nek vagy egyéb szabályozás(ok)nak, ha a termékeket előírás szerint használják:
17 spełniają wymogi następujących dyrektyw lub rozporządzeń, pod warunkiem że produkty używane są zgodnie z naszymi instrukcjami:
18 sunt în conformitate cu următoarele directive sau regulamente, cu condiția ca produsele să fie utilizate în conformitate cu instrucțiunile noastre:
19 v skladu z naslednjo direktivo(-ami) ali predpisom(-i) pod pogojem, da se izdelki uporabljajo v skladu z našimi navodili:
20 vastavad järgmise (järgmiste) direktiiv(de) ja määruse (määruste) nõuetele, tingimusel, et neid kasutatakse vastavuses meie juhistele:
21 са в съответствие със следната директива(и) или регламент(и), при условие че продуктите се използват в съответствие с нашите инструкции:
22 atitinka toliau nurodytas direktyvas arba reglamentus, su sąlyga, kad gaminiai bus eksploatuojami laikantis mūsų instrukcijų:
23 atbilst šādām direktīvām vai regulām, ja vien šie izstrādājumi tiek lietoti saskaņā ar mūsu instrukcijām:
24 sú v zhode s nasledujúcou(ími) smernicou(ami) alebo predpisom(mi) za predpokladu, že sa výrobky používajú v zhode s našimi pokynmi:
25 talimatlarımız doğrultusunda kullanılması koşuluyla aşağıdaki direktife/direktiflere veya yönetmeliğe/yönetmeliklere uygun olduğunu beyan eder:

Low Voltage 2014/35/EU
Electromagnetic Compatibility 2014/30/EU*
Pressure Equipment 2014/68/EU**

01 as amended,
02 in der jeweils gültigen Fassung,
03 telles que modifiées,
04 zoals gewijzigd,
05 en su forma enmendada,
06 e successive modifiche,
07 όπως έχουν τροποποιηθεί,
08 conforme emendado,
09 в действующей редакции,
10 som tilføjet,
11 med tillägg,
12 med foretatte endringer,
13 sellaisina kuin ne ovat muutettuina,
14 v platném znění,
15 kako je izmijenjeno amandmanima,
16 és módosításaik rendelkezéseit,
17 z późniejszymi zmianami,
18 cu amendamentele respective,
19 kakor je bilo spremenjeno,
20 koos muudatustega,
21 с техните изменения,
22 ir jos tolesnes redakcijas,
23 ar grozījumiem,
24 v poslednom platnom vydaní,
25 değiştirildiği şekliyle,

01 following the provisions of:
02 gemäß den Bestimmungen in:
03 conformément aux dispositions de:
04 volgens de bepalingen van:
05 siguiendo las disposiciones de:
06 secondo le disposizioni di:
07 σύμφωνα με τις προβλέψεις των:
08 seguindo as disposições de:
09 в соответствии с положениями:
10 under iagttagelse af:
11 enligt bestämmelserna för:
12 i henhold til bestemmelsene i:
13 noudattaen säännöksiä:
14 za dodržení ustanovení:
15 prema odredbama:
16 követi a(z):
17 zgodnie z postanowieniami:
18 urmând prevederile:
19 v skladu z določbami:
20 vastavalt nõuetele:
21 следвайки клаузите на:
22 vadovaujantis šio dokumento nuostatomis:
23 atbilstoši šādu standartu prasībām:
24 nasledovnými ustanoveniami:
25 şu standartların hükümlerine:

EN 60335-2-40,

01 * as set out in <A> and judged positively by <B> according to the **Certificate** <C>.
** as set out in the Technical Construction File <D> and judged positively by <E> (Applied module <F>) according to the **Certificate** <G>. Risk category <H>. Also refer to next page.
02 * wie in <A> aufgeführt und von <B> positiv beurteilt gemäß **Zertifikat** <C>.
** wie in der Technischen Konstruktionsakte <D> aufgeführt und von <E> (Angewandtes Modul <F>) positiv ausgezeichnet positiv ausgezeichnet gemäß **Zertifikat** <G>. Risikoart <H>. Siehe auch nächste Seite.
03 * tel que défini dans <A> et évalué positivement par <B> conformément au **Certificat** <C>.
** tel que stipulé dans le Fichier de Construction Technique <D> et jugé positivement par <E> (Module appliqué <F>) conformément au **Certificat** <G>. Catégorie de risque <H>. Se reporter également à la page suivante.
04 * zoals vermeld in <A> en positief beoordeeld door <B> overeenkomstig **Certificaat** <C>.
** zoals vermeld in het Technisch Constructiedossier <D> en in orde bevonden door <E> (Toegepaste module <F>) overeenkomstig **Certificaat** <G>. Risicocategorie <H>. Zie ook de volgende pagina.
05 * como se establece en <A> y es valorado positivamente por <B> de acuerdo con el **Certificado** <C>.
** tal como se expone en el Archivo de Construcción Técnica <D> y juzgado positivamento por <E> (Modulo aplicado <F>) según el **Certificado** <G>. Categoría de riesgo <H>. Consulte también la siguiente página.
06 * delineato nel <A> e giudicato positivamente da <B> secondo il **Certificato** <C>.
** delineato nel File Tecnico di Costruzione <D> e giudicato positivamente da <E> (Modulo <F> applicato) secondo il **Certificato** <G>. Categoria di rischio <H>. Fare riferimento anche alla pagina successiva.
07 * όπως καθορίζεται στο <A> και κρίνεται θετικά από το <B> σύμφωνα με το **Πιστοποιητικό** <C>.
** όπως προσδιορίζεται στο Αρχείο Τεχνικής Κατασκευής <D> και κρίνεται θετικά από το <E> (Χρησιμοποιούμενη υπομονάδα <F>) σύμφωνα με το **Πιστοποιητικό** <G>. Κατηγορία επικινδυνότητας <H>. Ανατρέξτε επίσης στην επόμενη σελίδα.
08 * tal como estabelecido em <A> e com o parecer positivo de <B> de acordo com o **Certificado** <C>.
** tal como estabelecido no Ficheiro Técnico de Construção <D> e com o parecer positivo de <E> (Módulo aplicado <F>) de acordo com o **Certificado** <G>. Categoria de risco <H>. Consultar também a página seguinte.
09 * как указано в <A> и в соответствии с положительным решением <B> согласно **Свидетельству** <C>.
** как указано в Досье технического топкования <D> и в соответствии с положительным решением <E> (Прикладной модуль <F>) согласно **Свидетельству** <G>. Категория риска <H>. Также смотрите следующую страницу.
10 * som anført i <A> og positivt vurderet af <B> i henhold til **Certifikat** <C>.
** som anført i den Tekniske Konstruktionsfil <D> og positivt vurderet af <E> (Anvendt modul <F>) i henhold til **Certifikat** <G>. Risikoklasse <H>. Se også næste side.
11 * enligt <A> och godkänts av <B> enligt **Certifikatet** <C>.
** i enlighet med den Tekniska Konstruktionsfilen <D> som positivt intygats av <E> (Fastsatt modul <F>) vilket också framgår av **Certifikat** <G>. Riskkategori <H>. Se även nästa sida.
12 * som det fremkommer i <A> og gjennom positiv bedømmelse av <B> ifølge **Sertifikat** <C>.
** som det fremkommer i den Tekniske Konstruksjonsfilen <D> og gjennom positiv bedømmelse av <E> (Anvendt modul <F>) ifølge **Sertifikat** <G>. Risikokategori <H>. Se også neste side.
13 * jotka on esitetty asiakirjassa <A> ja jotka <B> on hyväksynyt **Sertifikaatin** <C> mukaisesti.
** jotka on esitetty Teknisessä Asiakirjassa <D> ja jotka <E> on hyväksynyt (Sovellettu moduli <F>) **Sertifikaatin** <G> mukaisesti. Vaaraluokka <H>. Katso myös seuraava sivu.
14 * jak bylo uvedeno v <A> a pozitivně zjištěno <B> v souladu s **osvědčením** <C>.
** jak bylo uvedeno v souboru technické konstrukce <D> a pozitivně zjištěno <E> (použitý modul <F>) v souladu s **osvědčením** <G>. Kategorie rizik <H>. Viz také následující strana.
15 * kako je izloženo u <A> i pozitivno ocijenjeno od strane <B> prema **Certifikatu** <C>.
** kako je izloženo u Datoteci o tehničkoj konstrukciji <D> i pozitivno ocijenjeno od strane <E> (Primijenjen modul <F>) prema **Certifikatu** <G>. Kategorija opasnosti <H>. Također pogledajte na slijedećoj stranici.
16 * a(z) <A> alapján, a(z) <B> igazolta a megfelelést, a(z) <C> **tanúsítvány** szerint.
** a(z) <D> műszaki konstrukciós dokumentáció alapján, a(z) <E> igazolta a megfelelést (alkalmazott modul: <F>), a(z) <G> **tanúsítvány** szerint. Veszélyességi kategória <H>. Lásd még a következő oldalon.
17 * zgodnie z dokumentacją <A>, pozytywną opinią <B> i **Świadectwem** <C>.
** zgodnie z archiwalną dokumentacją konstrukcyjną <D> i pozytywną opinią <E> (Zastosowany moduł <F>) zgodnie ze **Świadectwem** <G>. Kategoria zagrożenia <H>. Patrz także następna strona.
18 * aşa cum este stabilit în <A> şi apreciat pozitiv de <B> în conformitate cu **Certificatul** <C>.
** conform celor stabilite în Dosarul tehnic de construcție <D> şi apreciate pozitiv de <E> (Modul aplicat <F>) în conformitate cu **Certificatul** <G>. Categorie de risc <H>. Consultați de asemenea pagina următoare.
19 * kot je določeno v <A> in odobreno s strani <B> v skladu s **certifikatom** <C>.
** kot je določeno v tehnični mapi <D> in odobreno s strani <E> (Uporabljen modul <F>) v skladu s **certifikatom** <G>. Kategorija tveganja <H>. Glejte tudi na naslednji strani.
20 * nagu on näidatud dokumendis <A> ja heaks kiidetud <B> järgi vastavalt **sertifikaadile** <C>.
** nagu on näidatud tehnilises dokumentatsioonis <D> ja heaks kiidetud <E> järgi (lisamoodul <F>) vastavalt **sertifikaadile** <G>. Riskikategooria <H>. Vaadake ka järgmist lehekülge.
21 * както е изложено в <A> и оценено положително от <B> съгласно **Сертификата** <C>.
** както е заложено в Акта за техническа конструкция <D> и оценено положително от <E> (Приложен модул <F>) съгласно **Сертификат** <G>. Категория риск <H>. Вижте също на следващата страница.
22 * kaip nustatyta <A> ir kaip teigiamai nuspręsta <B> pagal **Sertifikatą** <C>.
** kaip nurodyta Techninėje konstrukcijos byloje <D> ir patvirtinta <E> (taikomas modulis <F>) pagal **pažymėjimą** <G>. Rizikos kategorija <H>. Taip pat žiūrėkite ir kitą puslapį.
23 * kā norādīts <A> un atbilstoši <B> pozitīvajam vērtējumam saskaņā ar **sertifikātu** <C>.
** kā noteikts tehniskajā dokumentācijā <D>, atbilstoši <E> pozitīvajam lēmumam (piekrītīgā sadaļa: <F>), ko apliecina **sertifikāts** <G>. Riska kategorija <H>. Skat. arī nākošo lappusi.
24 * ako bolo uvedené v <A> a pozitívne zistené <B> v súlade s **osvedčením** <C>.
** ako je to stanovené v Súbore technickej konštrukcie <D> a kladne posúdené <E> (Aplikovaný modul <F>) podľa **Certifikátu** <G>. Kategória nebezpečia <H>. Viď tiež nasledovnú stranu.
25 * <A>'da belirtildiği gibi ve <C> **Sertifikasına** göre <B> tarafından olumlu olarak değerlendirildiği gibi.
** <D> Teknik Yapı Dosyasında belirtildiği gibi ve <G> **Sertifikasına** göre <E> tarafından olumlu olarak (Uygulanan modül <F>) değerlendirilmiştir. Risk kategorisi <H>. Ayrıca bir sonraki sayfaya bakın.

<A>	DAIKIN.TCF.034C3/02-2022
<B>	DEKRA (NB0344)
<C>	2192529.0551-EMC
<D>	DAIKIN.TCFP.006
<E>	VINÇOTTE nv (NB0026)
<F>	B+D
<G>	—
<H>	III

2P692634-1

DAIKIN

Hiromitsu Iwasaki
Director
Ostend, 2nd of May 2022

DAIKIN EUROPE N.V.
Zandvoordestraat 300, B-8400 Oostende, Belgium

EU – Safety declaration of conformity
EU – Sicherheits-Konformitätserklärung
UE – Déclaration de conformité de sécurité
EU – Conformiteitsverklaring veiligheid

UE – Declaración de conformidad sobre seguridad
UE – Dichiarazione di conformità in materia di sicurezza
ΕΕ – Δήλωση συμμόρφωσης για την ασφάλεια
UE – Declaração de conformidade relativa à segurança

EC – Заявление о соответствии требованиям по безопасности
EU – Sikkerheds-overensstemmelseserklæring
EU – Konformitetsdeklaration för säkerhet

EU – Samsvarserklæring for sikkerhet
EU – Turvallisuuden vaatimustenmukaisuusvakuutus
EU – Bezpečnostní prohlášení o shodě

EU – Izjava o sukladnosti za sigurnost
EU – Biztonsági megfelelőségi nyilatkozat
UE – Deklaracja zgodności z wymogami bezpieczeństwa
UE – Declarație de conformitate de siguranță

EU – Varnostna izjava o skladnosti
EÜ – Ohutuse vastavusdeklaratsioon
EC – Декларация за съответствие за безопасност

EC – Декларация за съответствие за безопасност
ES – Drošības atbilstības deklarācija
EÚ – Vyhlásenie o zhode Bezpečnosť
AB – Güvenlik uygunluk beyanı

01 (GB) continuation of previous page:
02 (D) Fortsetzung der vorherigen Seite:
03 (F) suite de la page précédente:
04 (NL) vervolg van vorige pagina:
05 (E) continuación de la página anterior:
06 (I) continua dalla pagina precedente:
07 (GR) συνέχεια από την προηγούμενη σελίδα:
08 (P) continuação da página anterior:
09 (RUS) продолжение предыдущей страницы:
10 (DK) fortsat fra forrige side:
11 (S) fortsättning från föregående sida:
12 (N) fortsettelse fra forrige side:
13 (FIN) jatkoa edelliseltä sivulta:
14 (CZ) pokračování z předchozí strany:
15 (HR) nastavak s prethodne stranice:
16 (H) folytatás az előző oldalról:
17 (PL) ciąg dalszy z poprzedniej strony:
18 (RO) continuarea paginii anterioare:
19 (SLO) nadaljevanje s prejšnje strani:
20 (EST) eelmise lehekülje järg:
21 (BG) продължение от предходната страница:
22 (LT) ankstesnio puslapio tęsinys:
23 (LV) iepriekšējās lappuses turpinājums:
24 (SK) pokračovanie z predchádzajúcej strany:
25 (TR) önceki sayfadan devam:

01 Design Specifications of the products to which this declaration relates:
02 Konstruktionsspezifikationen der Produkte, auf die sich diese Erklärung bezieht:
03 Spécifications de conception des produits auxquels se rapporte cette déclaration:
04 Ontwerpspecificaties van de producten waarop deze verklaring betrekking heeft:
05 Especificaciones de diseño de los productos a los cuales hace referencia esta declaración:
06 Specifiche di progetto dei prodotti cui fa riferimento la presente dichiarazione:
07 Προδιαγραφές σχεδιασμού των προϊόντων με τα οποία σχετίζεται η δήλωση:
08 As especificações de projeto dos produtos a que esta declaração se aplica:
09 Проектныехарактеристикипродукции, ккоторойотноситсянастоящеезаявление:
10 Typespecifikationer for de produkter, som denne erklæring vedrører:
11 Designspecifikationer för de produkter som denna deklaration gäller:
12 Konstruksjonsspesifikasjoner for produktene som er underlagt denne erklæringen:
13 Tätä ilmoitusta koskevien tuotteiden rakennemäärittely:
14 Specifikace konstrukce výrobků, ke kterým se vztahuje toto prohlášení:
15 Specifikacije dizajna za proizvode na koje se ova izjava odnosi:
16 A jelen nyilatkozat tárgyát képező termékek tervezési jellemzői:
17 Specyfikacje konstrukcyjne produktów, których dotyczy deklaracja:
18 Specificațiile de proiectare ale produselor la care se referă această declarație:
19 Specifikacije tehničnega načrta za izdelke, na katere se nanaša ta deklaracija:
20 Tooted, mille kohta käesolev deklaratsioon kehtib:
21 Проектниспецификациинапродуктите, закоитосеотнасядекларацията:
22 Toliau nurodytos gaminių dizaino specifikacijos, su kuriomis susieta ši deklaracija:
23 Šis deklarācijas aptverto izstrādājumu specifikācijas:
24 Konštrukčné špecifikácie výrobkov, ktorých sa týka toto vyhlásenie:
25 Bu beyanın ilgili olduğu ürünlerin Tasarım Özellikleri:

01 · Maximum allowable pressure (PS): **<K>** (bar)
· Minimum/maximum allowable temperature (TS*):
* TSmin: Minimum temperature at low pressure side: **<L>** (°C)
* TSmax: Saturated temperature corresponding with the maximum allowable pressure (PS): **<M>** (°C)
· Refrigerant: **<N>**
· Setting of pressure safety device: **<P>** (bar)
· Manufacturing number and manufacturing year: refer to model nameplate

02 · Maximal zulässiger Druck (PS): **<K>** (Bar)
· Minimal/maximal zulässige Temperatur (TS*):
* TSmin: Mindesttemperatur auf der Niederdruckseite: **<L>** (°C)
* TSmax: Sättigungstemperatur die dem maximal zulässigen Druck (PS) entspricht: **<M>** (°C)
· Kältemittel: **<N>**
· Einstellung der Druck-Schutzvorrichtung: **<P>** (Bar)
· Herstellungsnummer und Herstellungsjahr: siehe Typenschild des Modells

03 · Pression maximale admise (PS): **<K>** (bar)
· Température minimum/maximum admise (TS*):
* TSmin: température minimum côté basse pression: **<L>** (°C)
* TSmax: température saturée correspondant à la pression maximale admise (PS): **<M>** (°C)
· Réfrigérant: **<N>**
· Réglage du dispositif de sécurité de pression: **<P>** (bar)
· Numéro de fabrication et année de fabrication: se reporter à la plaquette signalétique du modèle

04 · Maximaal toelaatbare druk (PS): **<K>** (bar)
· Minimaal/maximaal toelaatbare temperatuur (TS*):
* TSmin: Minimumtemperatuur aan lagedrukzijde: **<L>** (°C)
* TSmax: Verzadigde temperatuur die overeenstemt met de maximaal toelaatbare druk (PS): **<M>** (°C)
· Koelmiddel: **<N>**
· Instelling van drukbeveiliging: **<P>** (bar)
· Fabricagenummer en fabricagejaar: zie naamplaat model

05 · Presión máxima admisible (PS): **<K>** (bar)
· Temperatura mínima/máxima admisible (TS*):
* TSmin: Temperatura mínima en el lado de baja presión: **<L>** (°C)
* TSmax: Temperatura saturada correspondiente a la presión máxima admisible (PS): **<M>** (°C)
· Refrigerante: **<N>**
· Ajuste del presostato de seguridad: **<P>** (bar)
· Número de fabricación y año de fabricación: consulte la placa de especificaciones técnicas del modelo

06 · Pressione massima consentita (PS): **<K>** (bar)
· Temperatura minima/massima consentita (TS*):
* TSmin: temperatura minima nel lato di bassa pressione: **<L>** (°C)
* TSmax: temperatura satura corrispondente alla pressione massima consentita (PS): **<M>** (°C)
· Refrigerante: **<N>**
· Impostazione del dispositivo di controllo della pressione: **<P>** (bar)
· Numero di serie e anno di produzione: fare riferimento alla targhetta del modello

07 · Μέγιστη επιτρεπόμενη πίεση (PS): **<K>** (bar)
· Ελάχιστη/μέγιστη επιτρεπόμενη θερμοκρασία (TS*):
* TSmin: Ελάχιστη θερμοκρασία για την πλευρά χαμηλής πίεσης: **<L>** (°C)
* TSmax: Κορεσμένη θερμοκρασία που αντιστοιχεί με τη μέγιστη επιτρεπόμενη πίεση (PS): **<M>** (°C)
· Ψυκτικό: **<N>**
· Ρύθμιση της διάταξης ασφάλειας πίεσης: **<P>** (bar)
· Αριθμός κατασκευής και έτος κατασκευής: ανατρέξτε στην πινακίδα αναγνώρισης του μοντέλου

08 · Pressão máxima permitida (PS): **<K>** (bar)
· Temperaturas mínima e máxima permitidas (TS*):
* TSmin: Temperatura mínima em baixa pressão: **<L>** (°C)
* TSmax: Temperatura de saturação correspondente à pressão máxima permitida (PS): **<M>** (°C)
· Refrigerante: **<N>**
· Regulação do dispositivo de segurança da pressão: **<P>** (bar)
· Número e ano de fabrico: consultar a placa de especificações da unidade

09 · Максимально допустимое давление (PS): **<K>** (бар)
· Минимально/Максимально допустимая температура (TS*):
* TSmin: Минимальная температура на стороне низкого давления: **<L>** (°C)
* TSmax: Температура кипения, соответствующая максимально допустимому давлению (PS): **<M>** (°C)
· Хладагент: **<N>**
· Настройка устройства защиты по давлению: **<P>** (бар)
· Заводской номер и год изготовления: смотрите паспортную табличку модели

10 · Maks. tilladt tryk (PS): **<K>** (bar)
· Min./maks. tilladte temperatur (TS*):
* TSmin: Min. temperatur på lavtrykssiden: **<L>** (°C)
* TSmax: Mættet temperatur svarende til maks. tilladte tryk (PS): **<M>** (°C)
· Kølemiddel: **<N>**
· Indstilling af tryksikringsudstyr: **<P>** (bar)
· Produktionsnummer og fremstillingsår: se modellens fabriksskilt

11 · Maximalt tillåtet tryck (PS): **<K>** (bar)
· Min/max tillåten temperatur (TS*):
* TSmin: Minimumtemperatur på lågtryckssidan: **<L>** (°C)
* TSmax: Mättnadstemperatur som motsvarar maximalt tillåtet tryck (PS): **<M>** (°C)
· Köldmedel: **<N>**
· Inställning för trycksäkerhetsenhet: **<P>** (bar)
· Tillverkningsnummer och tillverkningsår: se modellens namnplåt

12 · Maksimalt tillatt trykk (PS): **<K>** (bar)
· Minimalt/maksimalt tillatt temperatur (TS*):
* TSmin: Minimumstemperatur på lavtrykkssiden: **<L>** (°C)
* TSmax: Metningstemperatur i samsvar med maksimalt tillatt trykk (PS): **<M>** (°C)
· Kjølemedium: **<N>**
· Innstilling av sikkerhetsanordning for trykk: **<P>** (bar)
· Produksjonsnummer og produksjonsår: se modellens merkeplate

13 · Suurin sallittu paine (PS): **<K>** (bar)
· Pienin/suurin sallittu lämpötila (TS*):
* TSmin: Alhaisin matalapainepuolen lämpötila: **<L>** (°C)
* TSmax: Suurinta sallittua painetta (PS) vastaava kyllästyslämpötila: **<M>** (°C)
· Kylmäaine: **<N>**
· Varmuuspainelaitteen asetus: **<P>** (bar)
· Valmistusnumero ja valmistusvuosi: katso mallin nimikilpi

14 · Maximální přípustný tlak (PS): **<K>** (bar)
· Minimální/maximální přípustná teplota (TS*):
* TSmin: Minimální teplota na nízkotlaké straně: **<L>** (°C)
* TSmax: Saturovaná teplota odpovídající maximálnímu přípustnému tlaku (PS): **<M>** (°C)
· Chladivo: **<N>**
· Nastavení bezpečnostního tlakového zařízení: **<P>** (bar)
· Výrobní číslo a rok výroby: viz typový štítek modelu

15 · Najveći dopušten tlak (PS): **<K>** (bar)
· Najniža/najviša dopuštena temperatura (TS*):
* TSmin: Najniža temperatura u području niskog tlaka: **<L>** (°C)
* TSmax: Standardna temperatura koja odgovara najvećem dopuštenom tlaku (PS): **<M>** (°C)
· Rashladno sredstvo: **<N>**
· Postavke sigurnosne naprave za tlak: **<P>** (bar)
· Proizvodni broj i godina proizvodnje: pogledajte natpisnu pločicu modela

16 · Legnagyobb megengedhető nyomás (PS): **<K>** (bar)
· Legkisebb/legnagyobb megengedhető hőmérséklet (TS*):
* TSmin: Legkisebb megengedhető hőmérséklet a kis nyomású oldalon: **<L>** (°C)
* TSmax: A legnagyobb megengedhető nyomásnak (PS) megfelelő telítettségi hőmérséklet: **<M>** (°C)
· Hűtőközeg: **<N>**
· A túlnyomás-kapcsoló beállítása: **<P>** (bar)
· Gyártási szám és gyártási év: lásd a berendezés adattábláján

17 · Maksymalne dopuszczalne ciśnienie (PS): **<K>** (bar)
· Minimalna/maksymalna dopuszczalna temperatura (TS*):
* TSmin: Minimalna temperatura po stronie niskociśnieniowej: **<L>** (°C)
* TSmax: Temperatura nasycenia odpowiadająca maksymalnemu dopuszczalnemu ciśnieniu (PS): **<M>** (°C)
· Czynnik chłodniczy: **<N>**
· Nastawa ciśnieniowego urządzenia bezpieczeństwa: **<P>** (bar)
· Numer fabryczny oraz rok produkcji: patrz tabliczka znamionowa modelu

18 · Presiune maximă admisibilă (PS): **<K>** (bar)
· Temperatură minimă/maximă admisibilă (TS*):
* TSmin: Temperatură minimă pe partea de presiune joasă: **<L>** (°C)
* TSmax: Temperatură de saturație corespunzând presiunii maxime admisibile (PS): **<M>** (°C)
· Agent frigorific: **<N>**
· Reglarea dispozitivului de siguranță pentru presiune: **<P>** (bar)
· Numărul de fabricație și anul de fabricație: consultați placa de identificare a modelului

19 · Maksimalni dovoljeni tlak (PS): **<K>** (bar)
· Minimalna/maksimalna dovoljena temperatura (TS*):
* TSmin: Minimalna temperatura na nizkotlačni strani: **<L>** (°C)
* TSmax: Nasičena temperatura, ki ustreza maksimalnemu dovoljenemu tlaku (PS): **<M>** (°C)
· Hladivo: **<N>**
· Nastavljanje varnostne naprave za tlak: **<P>** (bar)
· Tovarniška številka in leto proizvodnje: glejte napisno ploščico

20 · Maksimaalne lubatud surve (PS): **<K>** (bar)
· Minimaalne/maksimaalne lubatud temperatuur (TS*):
* TSmin: Minimaalne temperatuur madalsurve küljel: **<L>** (°C)
* TSmax: Maksimaalsele lubatud survele (PS) vastav küllastunud temperatuur: **<M>** (°C)
· Jahutusaine: **<N>**
· Surve turvaseadme seadistus: **<P>** (bar)
· Tootmisnumber ja tootmisaasta: vaadake mudeli andmeplaati

21 · Максимално допустимо налягане (PS): **<K>** (bar)
· Минимално/максимално допустима температура (TS*):
* TSmin: Минимална температура от страната на ниското налягане: **<L>** (°C)
* TSmax: Температура на насищане, съответстваща на максимално допустимото налягане (PS): **<M>** (°C)
· Охладител: **<N>**
· Настройка на предпазното устройство за налягане: **<P>** (bar)
· Фабричен номер и година на производство: вижте табелката на модела

22 · Maksimalus leistinas slėgis (PS): **<K>** (bar)
· Minimali/maksimali leistina temperatūra (TS*):
* TSmin: Minimali temperatūra žemo slėgio pusėje: **<L>** (°C)
* TSmax: Prisotinta temperatūra, atitinkamti maksimalų leistiną slėgį (PS): **<M>** (°C)
· Šaldymo skystis: **<N>**
· Apsauginio slėgio prietaiso nustatymas: **<P>** (bar)
· Gaminio numeris ir pagaminimo metai: žiūrėkite modelio pavadinimo plokštelę

23 · Maksimālais pieļaujamais spiediens (PS): **<K>** (bar)
· Minimālā/maksimālā pieļaujamā temperatūra (TS*):
* TSmin: Minimālā temperatūra zemā spiediena pusē: **<L>** (°C)
* TSmax: Piesātinātā temperatūra saskaņā ar maksimālo pieļaujamo spiedienu (PS): **<M>** (°C)
· Dzesinātājs: **<N>**
· Spiediena drošības ierīces iestatīšana: **<P>** (bar)
· Izgatavošanas numurs un izgatavošanas gads: skat. modeļa izgatavotājuzņēmuma plāksnītie

24 · Maximálny povolený tlak (PS): **<K>** (bar)
· Minimálna/maximálna povolená teplota (TS*):
* TSmin: Minimálna teplota na nízkotlakovej strane: **<L>** (°C)
* TSmax: Nasýtená teplota korešpondujúca s maximálnym povoleným tlakom (PS): **<M>** (°C)
· Chladivo: **<N>**
· Nastavenie tlakového poistného zariadenia: **<P>** (bar)
· Výrobné číslo a rok výroby: nájdete na výrobnom štítku modelu

25 · İzin verilen maksimum basınç (PS): **<K>** (bar)
· İzin verilen minimum/maksimum sıcaklık (TS*):
* TSmin: Düşük basınç tarafındaki minimum sıcaklık: **<L>** (°C)
* TSmax: İzin verilen maksimum basınca (PS) karşı gelen doyma sıcaklığı: **<M>** (°C)
· Soğutucu: **<N>**
· Basınç emniyet düzeninin ayarı: **<P>** (bar)
· İmalat numarası ve imalat yılı: modelin ünite plakasına bakın

<K>	PS	**56 bar**
<L>	TSmin	**–28 °C**
<M>	TSmax	**70 °C**
<N>		**R32**
<P>		**56 bar**

01 Name and address of the Notified body that judged positively on compliance with the Pressure Equipment Directive: **<Q>**
02 Name und Adresse der benannten Stelle, die positiv unter Einhaltung der Druckanlagen-Richtlinie urteilte: **<Q>**
03 Nom et adresse de l'organisme notifié qui a évalué positivement la conformité à la directive sur l'équipement de pression: **<Q>**
04 Naam en adres van de aangemelde instantie die positief geoordeeld heeft over de conformiteit met de Richtlijn Drukapparatuur: **<Q>**
05 Nombre y dirección del Organismo Notificado que juzgó positivamente el cumplimiento con la Directiva en materia de Equipos de Presión: **<Q>**
06 Nome e indirizzo dell'Ente riconosciuto che ha riscontrato la conformità alla Direttiva sulle apparecchiature a pressione: **<Q>**
07 Όνομα και διεύθυνση του Κοινοποιημένου οργανισμού που απεφάνθη θετικά για τη συμμόρφωση προς την Οδηγία Εξοπλισμών υπό Πίεση: **<Q>**
08 Nome e morada do organismo notificado, que avaliou favoravelmente a conformidade com a directiva sobre equipamentos pressurizados: **<Q>**
09 Название и адрес органа технической экспертизы, принявшего положительное решение о соответствии Директиве об оборудовании под давлением: **<Q>**
10 Navn og adresse på bemyndiget organ, der har foretaget en positiv bedømmelse af, at udstyret lever op til kravene i PED (Direktiv for Trykbærende Udstyr): **<Q>**
11 Namn och adress för det anmälda organ som godkänt uppfyllandet av tryckutrustningsdirektivet: **<Q>**
12 Navn på og adresse til det autoriserte organet som positivt bedømte samsvar med direktivet for trykkutstyr (Pressure Equipment Directive): **<Q>**
13 Sen ilmoitetun elimen nimi ja osoite, joka teki myönteisen päätöksen painelaitedirektiivin noudattamisesta: **<Q>**
14 Název a adresa informovaného orgánu, který vydal pozitivní posouzení shody se směrnicí o tlakových zařízeních: **<Q>**
15 Naziv i adresa prijavljenog tijela koje je donijelo pozitivnu prosudbu o usklađenosti sa Smjernicom za tlačnu opremu: **<Q>**
16 A nyomástartó berendezésekre vonatkozó irányelvnek való megfelelőséget igazoló bejelentett szervezet neve és címe: **<Q>**
17 Nazwa i adres Jednostki notyfikowanej, która wydała pozytywną opinię dotyczącą spełnienia wymogów Dyrektywy dot. Urządzeń Ciśnieniowych: **<Q>**
18 Denumirea și adresa organismului notificat care a apreciat pozitiv conformarea cu Directiva privind echipamentele sub presiune: **<Q>**
19 Ime in naslov organa za ugotavljanje skladnosti, ki je pozitivno ocenil združljivost z Direktivo o tlačni opremi: **<Q>**
20 Teavitatud organi, mis hindas Surveseadmete Direktiiviga ühilduvust positiivselt, nimi ja aadress: **<Q>**
21 Наименование и адрес на упълномощения орган, който се е произнесъл положително относно съвместимостта с Директивата за оборудване под налягане: **<Q>**
22 Atsakingos institucijos, kuri davė teigiamą sprendimą pagal slėginės įrangos direktyvą pavadinimas ir adresas: **<Q>**
23 Sertifikācijas institūcijas, kura ir devusi pozitīvu slēdzienu par atbilstību Spiediena Iekārtu Direktīvai, nosaukums un adrese: **<Q>**
24 Názov a adresa certifikačného úradu, ktorý kladne posúdil zhodu so smernicou pre tlakové zariadenia: **<Q>**
25 Basınçlı Teçhizat Direktifine uygunluk hususunda olumlu olarak değerlendiren Onaylanmış kuruluşun adı ve adresi: **<Q>**

<Q> VINÇOTTE nv
Jan Olieslagerslaan 35
1800 Vilvoorde, Belgium

Hiromitsu Iwasaki
Director
Ostend, 2nd of May 2022

DAIKIN EUROPE N.V.
Zandvoordestraat 300, B-8400 Oostende, Belgium

2P692634-1

UKCA – Safety declaration of conformity

Daikin Europe N.V.

declares under its sole responsibility that the products to which this declaration relates:

EPRA14DAV3(7), EPRA16DAV3(7), EPRA18DAV3(7), EPRA14DAW1(7), EPRA16DAW1(7), EPRA18DAW1(7),

are in conformity with the following directive(s) or regulation(s), provided that the products are used in accordance with our instructions:

S.I. 2016/1105: Pressure Equipment (Safety) Regulations 2016** as amended,
S.I. 2016/1101: Electrical Equipment (Safety) Regulations 2016
S.I. 2016/1091: Electromagnetic Compatibility Regulations 2016*

following the provisions of: BS EN 60335-2-40,

* as set out in **<A>** and judged positively by **<B>** according to the **Certificate <C>**.

** as set out in the Technical Construction File **<D>** and judged positively by **<E>** (Applied module **<F>**). **<G>**. Risk category **<H>**. Also refer to next page.

<A>	**DAIKIN.TCF.034C3/02-2022**
<B>	**—**
<C>	**—**
<D>	**DAIKIN.TCFP.006**
<E>	**HPi-CEproof Ltd. (NB1521)**
<F>	**B+D**
<G>	**—**
<H>	III

DAIKIN

Hiromitsu Iwasaki
Director
Ostend, 2nd of May 2022

DAIKIN EUROPE N.V.
Zandvoordestraat 300, B-8400 Oostende, Belgium

2P692634-2

continuation of previous page:

Design Specifications of the products to which this declaration relates:

Maximum allowable pressure (PS): **<K>** (bar)

Minimum/maximum allowable temperature (TS*):

* TSmin: Minimum temperature at low pressure side: **<L>** (°C)

* TSmax: Saturated temperature corresponding with the maximum allowable pressure (PS): **<M>** (°C)

Refrigerant: **<N>**

Setting of pressure safety device: **<P>** (bar)

Manufacturing number and manufacturing year: refer to model nameplate

<K>	PS	**56 bar**
<L>	TSmin	**–28 °C**
<M>	TSmax	**70 °C**
<N>		**R32**
<P>		**56 bar**

Name and address of the Notified body that judged positively on compliance with the Pressure Equipment (Safety) Regulations: **<Q>**

<Q> HPi-CEproof Ltd.
The Manor House
Howbery Business Park
Wallingford
OX10 8BA
United Kingdom

DAIKIN

Hiromitsu Iwasaki
Director
Ostend, 2nd of May 2022

DAIKIN EUROPE N.V.
Zandvoordestraat 300, B-8400 Oostende, Belgium

Sisällysluettelo

1 Tietoa tästä asiakirjasta 7

2 Erityiset asentajan turvallisuusohjeet 8

3 Tietoja pakkauksesta 9
- 3.1 Ulkoyksikkö 9
  - 3.1.1 Varusteiden poistaminen ulkoyksiköstä 9

4 Yksikön asennus 9
- 4.1 Asennuspaikan valmistelu 9
  - 4.1.1 Ulkoyksikön asennuspaikan vaatimukset 9
- 4.2 Ulkoyksikön kiinnitys 10
  - 4.2.1 Asennusrakenteen valmistelu 10
  - 4.2.2 Ulkoyksikön asentaminen 10
  - 4.2.3 Tyhjennyksen valmistelu 11
- 4.3 Yksikön avaaminen ja sulkeminen 11
  - 4.3.1 Ulkoyksikön avaaminen 11
  - 4.3.2 Ulkoyksikön sulkeminen 11
- 4.4 Poistoritilän asentaminen 11
- 4.5 Poistoritilän irrottaminen ja ritilän asettaminen turvalliseen paikkaan 12
- 4.6 Kuljetustukien poistaminen 13
- 4.7 Kompressorin kansiosan kiinnittäminen 14

5 Putkiston asennus 14
- 5.1 Vesiputkiston liittäminen 14
  - 5.1.1 Vesiputkiston liittäminen 14
  - 5.1.2 Vesipiirin täyttö 14
  - 5.1.3 Vesipiiri suojaaminen jäätymiseltä 14
  - 5.1.4 Vesiputkiston eristäminen 15

6 Sähköasennus 16
- 6.1 Tietoja sähkömääräysten täyttämisestä 16
- 6.2 Tavallisten johdotuskomponenttien tekniset tiedot 16
- 6.3 Ohjeet sähköjohtojen kytkemiseen 16
- 6.4 Ulkoyksikön liitännät 16
  - 6.4.1 Ulkoyksikön sähköjohtojen liittäminen 16
  - 6.4.2 Ulkoyksikön ilman lämpötila-anturin uudelleenasettelu 19

7 Ulkoyksikön käynnistäminen 20

8 Tekniset tiedot 21
- 8.1 Putkikaavio: Ulkoyksikkö 21
- 8.2 Johtokaavio: Ulkoyksikkö 22

1 Tietoa tästä asiakirjasta

Kohdeyleisö

Valtuutetut asentajat

Asiakirjasarja

Tämä asiakirja on osa asiakirjasarjaa. Asiakirjasarjaan kuuluvat:

- **Yleiset varotoimet:**
  - Turvallisuusohjeita, jotka on luettava ennen asennusta
  - Muoto: Paperi (sisäyksikön pakkauksessa)
- **Käyttöopas:**
  - Pikaopas peruskäyttöön
  - Muoto: Paperi (sisäyksikön pakkauksessa)
- **Käyttäjän viiteopas:**
  - Tarkat vaihekohtaiset ohjeet ja taustatietoja peruskäyttöön ja edistyneeseen käyttöön
  - Muoto: Digitaaliset tiedostot osoitteessa https://www.daikin.eu. Hae yksikkösi malli hakutoiminnolla 🔍.
- **Asennusopas – ulkoyksikkö:**
  - Asennusohjeet
  - Muoto: Paperi (ulkoyksikön pakkauksessa)
- **Asennusopas – sisäyksikkö:**
  - Asennusohjeet
  - Muoto: Paperi (sisäyksikön pakkauksessa)
- **Asentajan viiteopas:**
  - Asennuksen valmistelu, hyvät menettelytavat, viitetiedot jne.
  - Muoto: Digitaaliset tiedostot osoitteessa https://www.daikin.eu. Hae yksikkösi malli hakutoiminnolla 🔍.
- **Oheislaitteiden liitekirja:**
  - Lisätietoja oheislaitteiden asentamisesta
  - Muoto: Paperi (sisäyksikön pakkauksessa) + digitaaliset tiedostot osoitteessa https://www.daikin.eu. Hae yksikkösi malli hakutoiminnolla 🔍.

Mukana toimitettujen asiakirjojen uusimmat versiot voivat olla saatavilla alueesi Daikin-sivustolta tai jälleenmyyjän kautta.

Alkuperäinen asiakirja on laadittu englanniksi. Kaikki muut kielet ovat käännöksiä.

Tekniset tiedot

- Uusimpien teknisten tietojen **osajoukko** on saatavilla alueelliselta Daikin-sivustolta (julkisesti käytettävissä).
- Uusimpien teknisten tietojen **koko sarja** on saatavilla Daikin Business Portal -portaalista (todennus vaaditaan).

Online-työkalut

Asiakirjasarjan lisäksi asentajille on saatavilla joitakin online-työkaluja:

- **Daikin Technical Data Hub**
  - Keskitetty paikka yksikön teknisille tiedoille, hyödyllisille työkaluille, digitaalisille resursseille ja muulle.
  - Julkisesti saatavilla osoitteessa https://daikintechnicaldatahub.eu.
- **Heating Solutions Navigator**
  - Digitaalinen työkalupakki, joka tarjoaa monenlaisia työkaluja helpottamaan lämmitysjärjestelmien asentamista ja määrittämistä.
  - Heating Solutions Navigator vaatii käyttöä varten rekisteröinnin Stand By Me -alustalla. Katso lisätiedot osoitteesta https://professional.standbyme.daikin.eu.
- **Daikin e-Care**
  - Asentajille ja huoltoteknikoille tarkoitettu mobiilisovellus, jolla voin rekisteröidä, määrittää ja suorittaa vianmääritystä lämmitysjärjestelmille.
  - Mobiilisovellus voidaan ladata iOS- ja Android-laitteille seuraavien QR-koodien avulla. Rekisteröinti Stand By Me -alustalla vaaditaan sovelluksen käyttämiseen.

App Store Google Play

2 Erityiset asentajan turvallisuusohjeet

Noudata aina seuraavia turvallisuusohjeita ja -määräyksiä.

Asennuspaikka (katso "4.1 Asennuspaikan valmistelu" [▸ 9])

VAROITUS

Yksikön oikeanlaisen asennuksen varmistamiseksi noudata tässä oppaassa ilmoitettuja huoltotilan mittoja. Katso "4.1.1 Ulkoyksikön asennuspaikan vaatimukset" [▸ 9].

R32:n erityisvaatimukset (katso "4.1.1 Ulkoyksikön asennuspaikan vaatimukset" [▸ 9])

VAROITUS

- ÄLÄ lävistä tai polta kylmäainekierron osia.
- ÄLÄ käytä sulatustoimenpiteen nopeuttamiseen tai laitteiston puhdistamiseen muita kuin valmistajan suosittelemia aineita tai välineitä.
- Huomaa, että R32-kylmäaineessa EI ole hajua.

VAROITUS

Laite tulee säilyttää niin, että sille ei tule mekaanista vahinkoa. Se on säilytettävä hyvin tuuletetussa huoneessa, jossa ei ole jatkuvasti toiminnassa olevia palonlähteitä (esimerkiksi avoliekit, kaasulaite tai sähkölämmitin).

VAROITUS

Varmista, että asennus, huolto, kunnossapito ja korjaus suoritetaan valmistajan (Daikin) ohjeiden ja sovellettavien lakien mukaan, ja että niitä suorittavat VAIN valtuutetut henkilöt.

Ulkoyksikön kiinnitys (katso "4.2 Ulkoyksikön kiinnitys" [▸ 10])

VAROITUS

Ulkoyksikön kiinnitys ON toteutettava tämän käyttöoppaan ohjeiden mukaisesti. Katso "4.2 Ulkoyksikön kiinnitys" [▸ 10].

HUOMAUTUS

Vammojen välttämiseksi ÄLÄ kosketa yksikön tuloilma-aukkoa äläkä alumiinilamelleja.

Yksiköiden avaaminen ja sulkeminen (katso "4.2 Ulkoyksikön kiinnitys" [▸ 10])

VAARA: SÄHKÖISKUN VAARA

ÄLÄ jätä yksikköä valvomatta, kun huoltokansi on irrotettu.

VAARA: SÄHKÖISKUN VAARA

VAARA: PALOVAMMOJEN VAARA

VAROITUS

Pyörivä tuuletin. Ennen kuin kytket virran PÄÄLLE tai huollat ulkoyksikköä, varmista, että poistoritilä peittää tuulettimen suojatakseen pyörivältä tuulettimelta. Katso:

- "4.4 Poistoritilän asentaminen" [▸ 11]
- "4.5 Poistoritilän irrottaminen ja ritilän asettaminen turvalliseen paikkaan" [▸ 12]

Putkiston asennus (katso "5 Putkiston asennus" [▸ 14])

VAROITUS

Putkiston asennus ON toteutettava tämän käyttöoppaan ohjeiden mukaisesti. Katso "5 Putkiston asennus" [▸ 14].

Jos jäätymissuojaus on toteutettu glykolilla:

VAROITUS

Etyleeniglykoli on myrkyllistä.

VAROITUS

Glykolin vuoksi järjestelmän syöpyminen on mahdollista. Estoton glykoli muuttuu happamaksi hapen vaikutuksesta. Kupari ja korkeat lämpötilat kiihdyttävät tätä prosessia. Hapan estoton glykoli aiheuttaa metallipintoihin galvaanista korroosiota, joka aiheuttaa vakavaa vahinkoa järjestelmälle. Sen vuoksi on tärkeää, että:

- vedenkäsittelyn hoitaa pätevä asiantuntija,
- valitaan korroosionestoaineita sisältävä glykoli estämään glykolin hapettumisen aiheuttamia happoja,
- autoille tarkoitettua glykolia ei käytetä, koska niiden korroosionestoaineilla on rajallinen käyttöaika ja ne sisältävät silikaatteja, jotka voivat liata tai tukkia järjestelmän,
- galvanoituja putkia EI käytetä glykolijärjestelmissä, koska sen käyttö voi johtaa glykolin korroosionestoaineen tiettyjen osien saostumiseen.

Sähkökytkennät (katso "6 Sähköasennus" [▸ 16])

VAARA: SÄHKÖISKUN VAARA

VAROITUS

Johtojen kytkentä ON toteutettava seuraavien ohjeiden mukaisesti:

- Tämä käyttöopas. Katso "6 Sähköasennus" [▸ 16].
- Kytkentäkaavio, joka toimitetaan yksikön mukana, sijaitsee huoltokannen sisäpuolella. Sen selitysten käännökset, katso "8.2 Johtokaavio: Ulkoyksikkö" [▸ 22].

VAROITUS

- Ammattitaitoisen sähköasentajan TÄYTYY tehdä kaikki johdotukset, ja niiden ON täytettävä sovellettava lainsäädäntö.
- Tee sähköliitännät kiinteään johdotukseen.
- Kaikkien käytettyjen osien ja sähkötöiden ON täytettävä sovellettava lainsäädäntö.

VAROITUS

Pyörivä tuuletin. Ennen kuin kytket virran PÄÄLLE tai huollat ulkoyksikköä, varmista, että poistoritilä peittää tuulettimen suojatakseen pyörivältä tuulettimelta. Katso:

- "4.4 Poistoritilän asentaminen" [▸ 11]
- "4.5 Poistoritilän irrottaminen ja ritilän asettaminen turvalliseen paikkaan" [▸ 12]

VAROITUS

Käytä AINA monisäikeistä kaapelia virransyöttökaapelina.

HUOMAUTUS

ÄLÄ työnnä tai jätä tarpeettoman pitkiä kaapeleita yksikköön.

VAROITUS

- Jos virransyötöstä puuttuu tai siinä on vääränlainen nollajohdin, laitteisto rikkoutuu.
- Suorita maadoitus oikein. ÄLÄ maadoita yksikköä vesijohtoon, ylijännitesuojaan tai puhelimen maahan. Epätäydellinen maadoitus voi aiheuttaa sähköiskun.
- Asenna vaaditut sulakkeet tai katkaisijat. Katso "6.2 Tavallisten johdotuskomponenttien tekniset tiedot" [▸ 16].
- Kiinnitä sähköjohdot kaapelisiteillä niin, että ne EIVÄT ole yhteydessä teräviin reunoihin tai putkistoon, etenkään korkeapainepuolella.
- ÄLÄ käytä teipattuja johtoja, kerrattuja johtimia, jatkojohtoja tai liitäntää tähtijärjestelmästä. Ne voivat aiheuttaa ylikuumenemisen, sähköiskun tai tulipalon.
- ÄLÄ asenna vaihekondensaattoria, koska tässä yksikössä on invertteri. Vaihekondensaattori heikentää suorituskykyä ja voi aiheuttaa onnettomuuksia.

VAROITUS

Jos virransyöttöjohto on vaurioitunut, se TÄYTYY antaa valmistajan, huoltoedustajan tai vastaavaan pätevän henkilön vaihdettavaksi vaaratilanteiden välttämiseksi.

TIETOJA

Sulakkeiden tyypit ja luokitukset tai katkaisijoiden nimellisarvot on kuvattu kohdassa "6 Sähköasennus" [▸ 16].

3 Tietoja pakkauksesta

3.1 Ulkoyksikkö

3.1.1 Varusteiden poistaminen ulkoyksiköstä

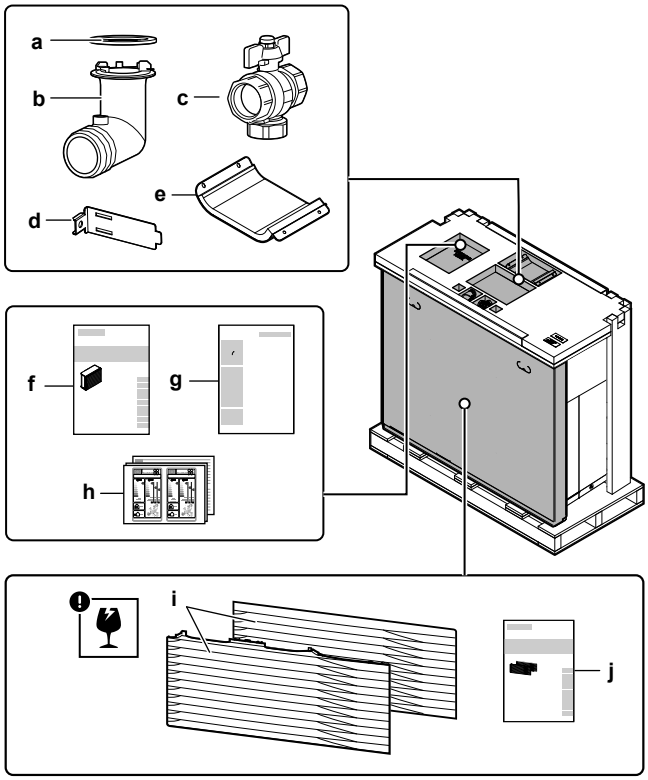

a Tyhjennysaukon O-rengas
b Tyhjennyshana
c Sulkuventtiili (sisäisellä suodattimella)
d Termistorin kiinnike (asennuksiin alueilla, joissa on alhaisia ulkoilman lämpötiloja)
e Kompressorin kansiosa
f Asennusopas – ulkoyksikkö
g Hävitysopas – Kylmäaineen talteenotto
h Energiakilpi
i Poistoritilä (ylä- ja alaosa)
j Asennusopas – poistoritilä

HUOMIO

Purkaminen pakkauksesta. Kun irrotat pakkauksen kantta/varusteita, pidä kiinni poistoritilän sisältävästä laatikosta, jotta se ei putoa.

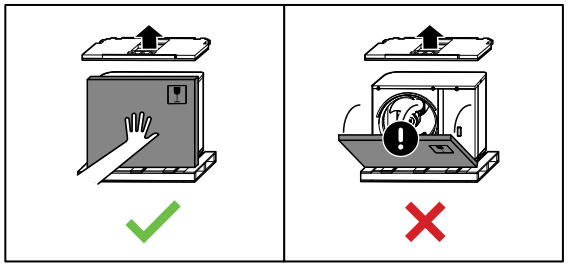

4 Yksikön asennus

4.1 Asennuspaikan valmistelu

VAROITUS

Laitetta on säilytettävä huoneessa, jossa ei ole jatkuvasti toiminnassa olevia syttymislähteitä (esimerkiksi avoliekkejä, kaasulaitteita tai sähkölämmittimiä).

4.1.1 Ulkoyksikön asennuspaikan vaatimukset

Huomioi tilan viiteohjeet. Katso kuva 1 etukannen sisäpuolella.

HUOMIO

Yhteenkytketyt ulkoyksiköt. Useiden ulkoyksiköiden asennus kuvien ⟷ (sivu sivua vasten) ja (etuosa takaosaa / takaosa etuosaa vasten) esittämällä tavalla on sallittu vain seinään kiinnitettävien sisäyksiköiden tapauksessa, EI lattiamallisten sisäyksiköiden tapauksessa.

Symbolit voidaan tulkita seuraavasti:

A, C	Oikean puolen ja vasemman puolen esteet (seinät/suojalevyt)
B	Imupuolen este (seinä/suojalevy)
D	Poistopuolen este (seinä/suojalevy)
E	Yläpuolen este (katto)
a,b,c,d,e	Vähimmäishuoltotila yksikön ja esteiden A, B, C, D ja E välillä
e_B	Enimmäisetäisyys yksikön ja esteen E reunan välillä, esteen B suuntaan
e_D	Enimmäisetäisyys yksikön ja esteen E reunan välillä, esteen D suuntaan
H_U	Yksikön korkeus mukaan lukien asennusrakennelma
H_B,H_D	Esteiden B ja D korkeus
⊘	Ei sallittu

Ulkoyksikkö on suunniteltu vain ulkoasennusta varten ja seuraaviin ulkoilman lämpötiloihin:

Jäähdytystila	10~43°C
Lämmitystila	–28~35°C

R32:n erityisvaatimukset

Ulkoyksikkö sisältää sisäisen kylmäainepiirin (R32), mutta kylmäaineputkistoa tai kylmäaineen lisäämistä EI tarvitse tehdä.

Huomioi seuraavat vaatimukset ja varotoimet:

VAROITUS

- ÄLÄ lävistä tai polta kylmäainekierron osia.
- ÄLÄ käytä sulatustoimenpiteen nopeuttamiseen tai laitteiston puhdistamiseen muita kuin valmistajan suosittelemia aineita tai välineitä.
- Huomaa, että R32-kylmäaineessa EI ole hajua.

VAROITUS

Laite tulee säilyttää niin, että sille ei tule mekaanista vahinkoa. Se on säilytettävä hyvin tuuletetussa huoneessa, jossa ei ole jatkuvasti toiminnassa olevia palonlähteitä (esimerkiksi avoliekit, kaasulaite tai sähkölämmitin).

VAROITUS

Varmista, että asennus, huolto, kunnossapito ja korjaus suoritetaan valmistajan (Daikin) ohjeiden ja sovellettavien lakien mukaan, ja että niitä suorittavat VAIN valtuutetut henkilöt.

4.2 Ulkoyksikön kiinnitys

4.2.1 Asennusrakenteen valmistelu

HUOMIO

Taso. Varmista, että yksikkö on vaakatasossa. Suositeltua:

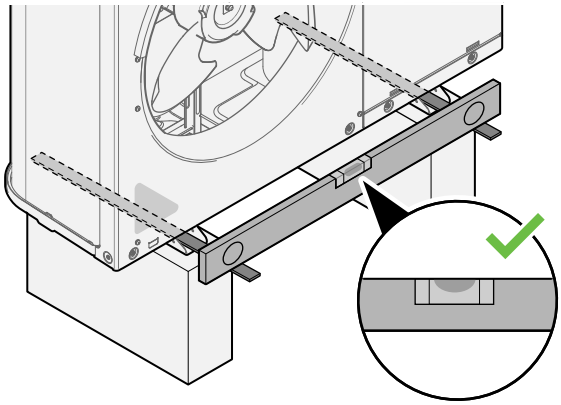

Käytä 4 sarjaa M12-ankkuripultteja, -muttereita ja -aluslaattoja. Jätä vähintään 150 mm vapaata tilaa yksikön alle. Varmista lisäksi, että yksikkö on vähintään 100 mm korkeimman odotetun lumenkorkeuden yläpuolella.

Ankkuripisteet

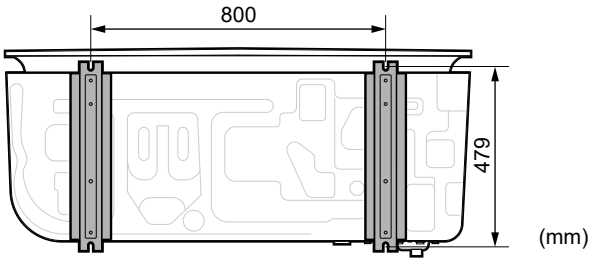

Jalusta

Kun asennat jalustan, varmista, että poistoritilä voidaan yhä asettaa turva-asentoon. Katso "4.5 Poistoritilän irrottaminen ja ritilän asettaminen turvalliseen paikkaan" [▶ 12].

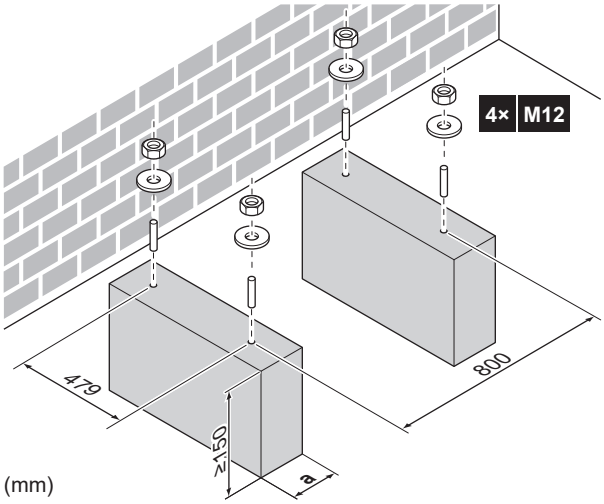

a Varmista, että yksikön pohjalevyssä olevaa tyhjennysaukkoa ei peitetä.

4.2.2 Ulkoyksikön asentaminen

HUOMAUTUS

Vammojen välttämiseksi ÄLÄ kosketa yksikön tuloilma-aukkoa äläkä alumiinilamelleja.

1 Kanna yksikköä kantohihnoista ja aseta ase asennusrakennelman päälle.

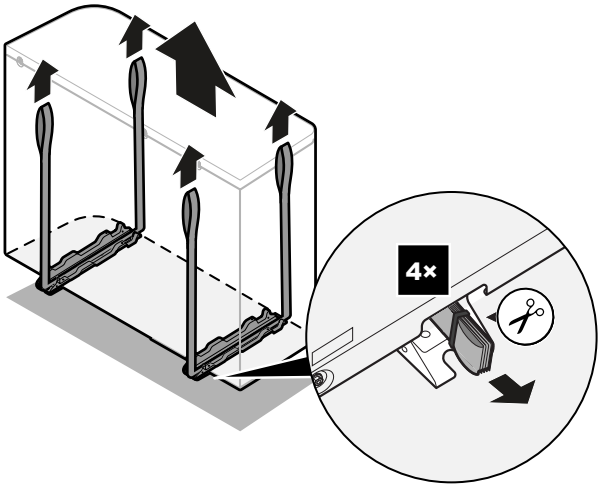

2 Kiinnitä yksikkö asennusrakennelmaan.

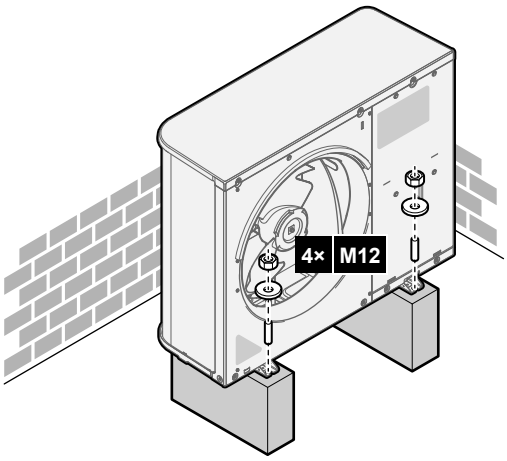

3 Poista kantohihnat (ja ruuvit) ja hävitä ne.

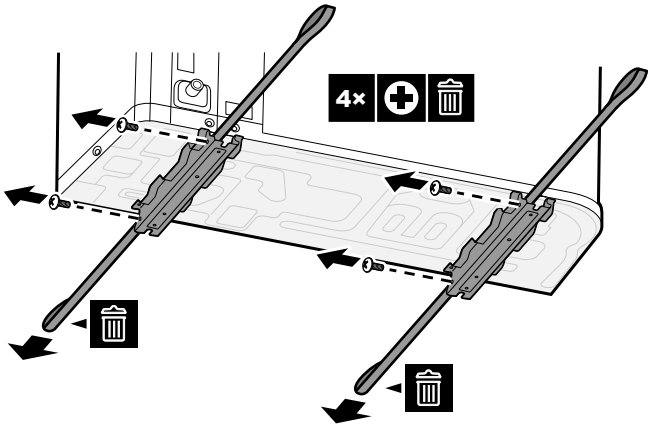

4.2.3 Tyhjennyksen valmistelu

Varmista, että tiivistyvä vesi voidaan tyhjentää oikein.

HUOMIO

Jos yksikkö asennetaan kylmään ympäristöön, varmista että poistettu tiivistynyt vesi EI voi jäätyä. Suosittelemme seuraavaa:

- Eristä tyhjennysletku.
- Asenna tyhjennysputken lämmitin (ei sisälly toimitukseen). Katso ohjeet tyhjennysputken lämmittimen liittämiseen kohdasta "6.4.1 Ulkoyksikön sähköjohtojen liittäminen" [▸ 16].

HUOMIO

Jätä vähintään 150 mm vapaata tilaa yksikön alle. Varmista lisäksi, että yksikkö on vähintään 100 mm odotetun lumenkorkeuden yläpuolelle.

Käytä poistoon tyhjennystulppaa (O-renkaalla) ja letkua.

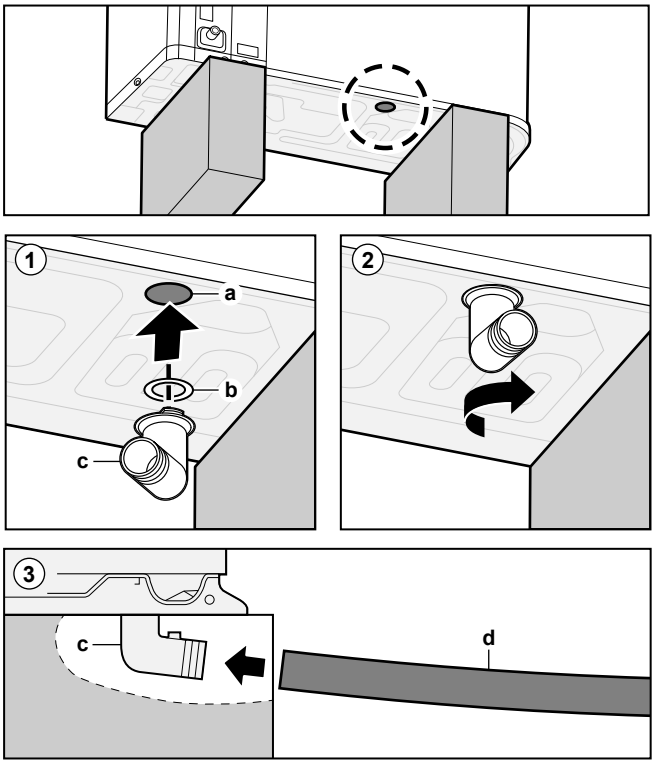

a Tyhjennysaukko
b O-rengas (toimitetaan varusteena)
c Tyhjennystulppa (toimitetaan varusteena)
d Letku (ei sisälly toimitukseen)

HUOMIO

O-rengas. Varmista, että O-rengas on asennettu oikein vuotojen estämiseksi.

4.3 Yksikön avaaminen ja sulkeminen

4.3.1 Ulkoyksikön avaaminen

VAARA: SÄHKÖISKUN VAARA

VAARA: PALOVAMMOJEN VAARA

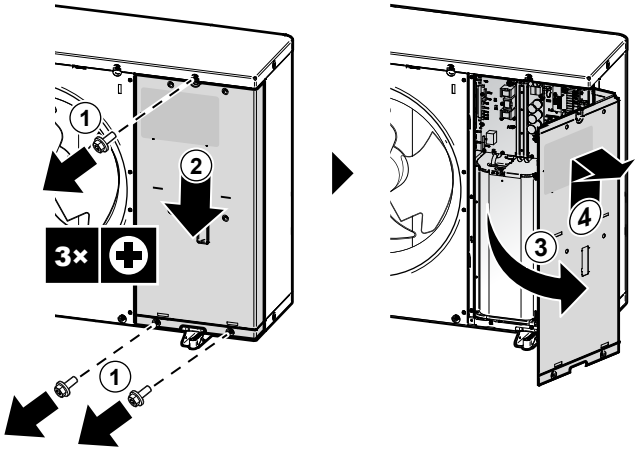

4.3.2 Ulkoyksikön sulkeminen

HUOMIO

Kun suljet ulkoyksikön kantta, varmista, että kiristysmomentti EI ylitä arvoa 4,1 N•m.

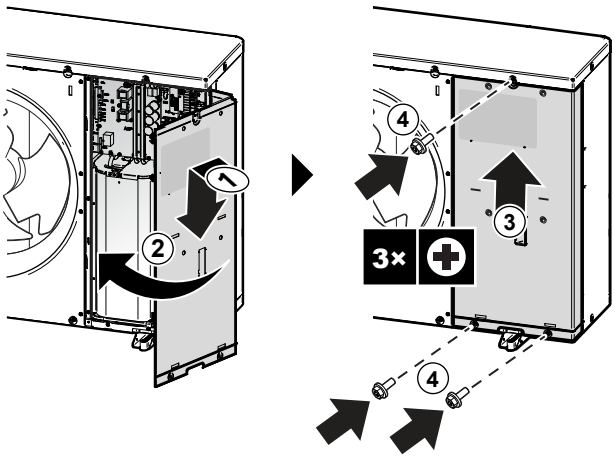

4.4 Poistoritilän asentaminen

Asenna poistoritilän alaosa

1 Asenna koukut.
2 Asenna pallotapit.

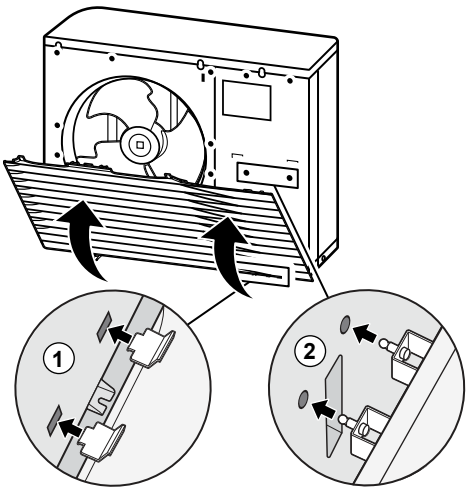

3 Kiinnitä 2 alaruuvia.

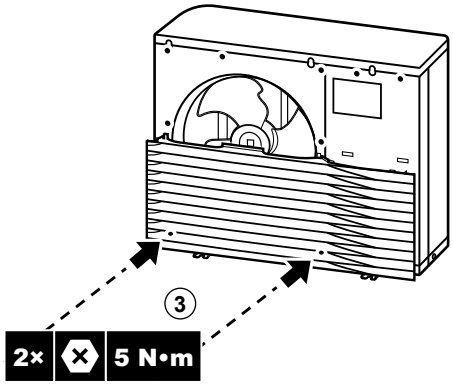

Asenna poistoritilän yläosa

HUOMIO

Tärinä. Asenna poistoritilän yläosa saumattomasti alaosaan tärinän estämiseksi.

4 Kohdista ja kiinnitä vasen puoli.

5 Kohdista ja kiinnitä keskiosa.

6 Kohdista ja kiinnitä oikea puoli.

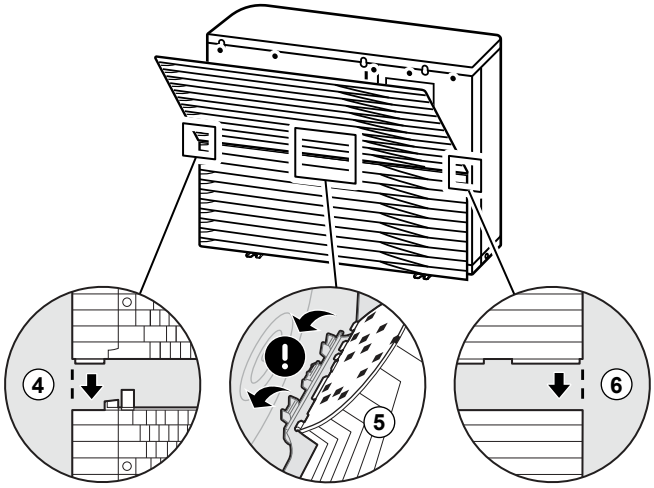

7 Asenna koukut.

8 Asenna pallotapit.

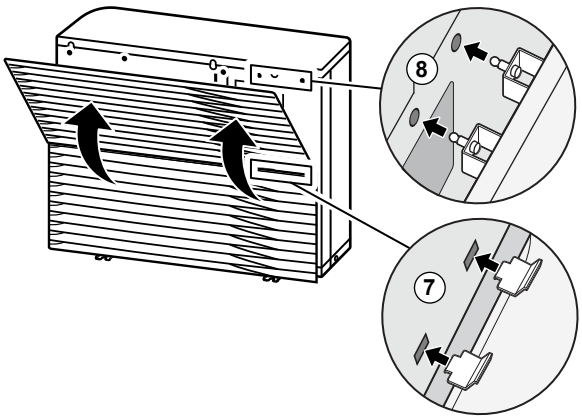

9 Kiinnitä 6 jäljellä olevaa ruuvia.

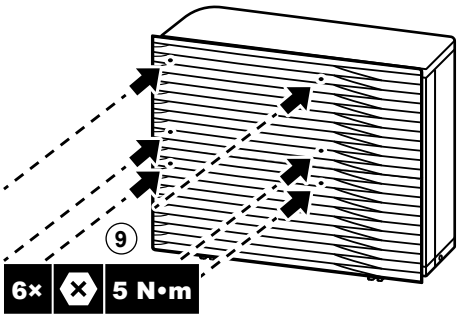

4.5 Poistoritilän irrottaminen ja ritilän asettaminen turvalliseen paikkaan

VAROITUS

Pyörivä tuuletin. Ennen kuin kytket virran PÄÄLLE tai huollat ulkoyksikköä, varmista, että poistoritilä peittää tuulettimen suojatakseen pyörivältä tuulettimelta. Katso:

- "4.4 Poistoritilän asentaminen" [▸ 11]
- "4.5 Poistoritilän irrottaminen ja ritilän asettaminen turvalliseen paikkaan" [▸ 12]

1 Poista poistoritilän yläosa.

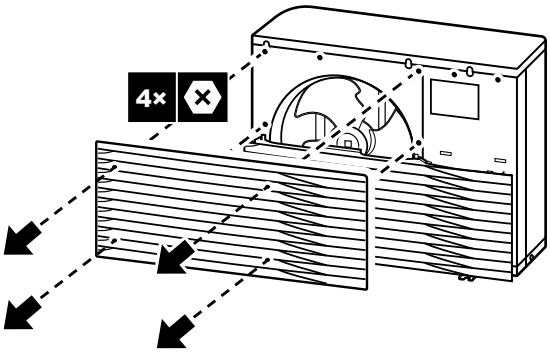

2 Poista poistoritilän alaosa.

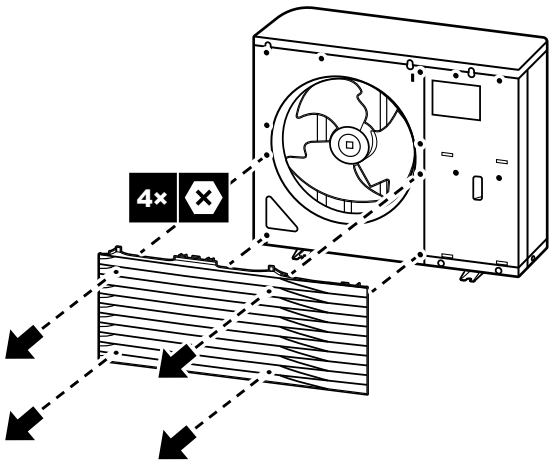

3 Käännä poistoritilän alaosaa.

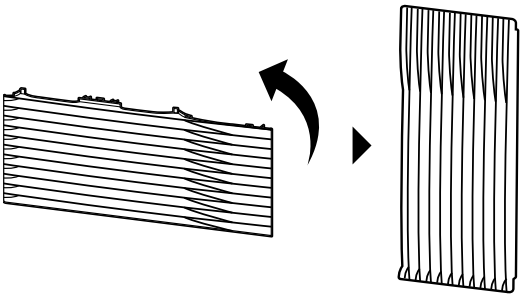

4 Aseta ritilän pallotappi ja koukku vastakappaleisiinsa yksikössä.

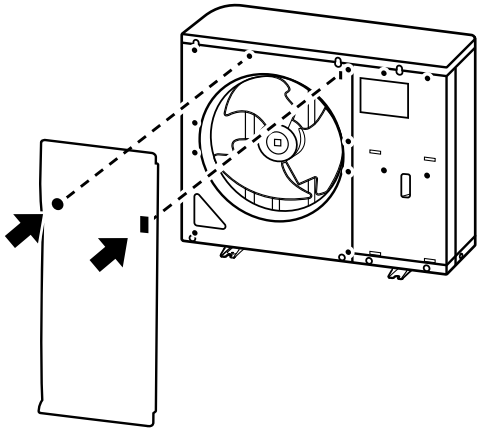

5 Asenna koukku.

6 Asenna pallotappi.

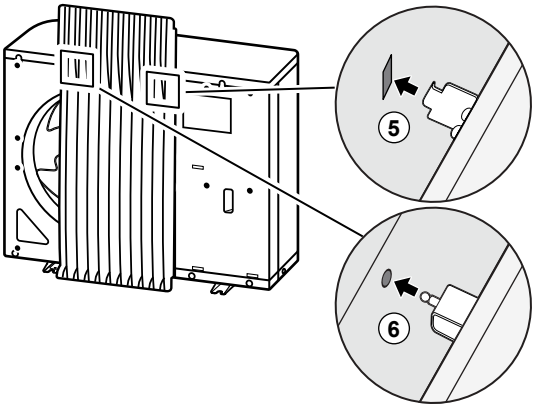

4.6 Kuljetustukien poistaminen

HUOMIO

Jos yksikkö kytketään päälle kuljetustukien ollessa paikallaan, voi syntyä epänormaalia tärinää tai ääntä.

Kuljetustuet suojaavat yksikköä kuljetuksen aikana. Ne on poistettava asennuksen aikana.

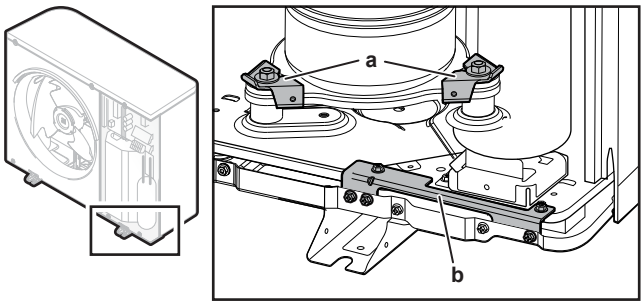

a Kuljetustuet (2×) ja aluslevyt (2×)
b Kuljetustuki (1×)

Edellytys: Avaa kytkinrasian kansi. Katso "4.3.1 Ulkoyksikön avaaminen" [▶ 11].

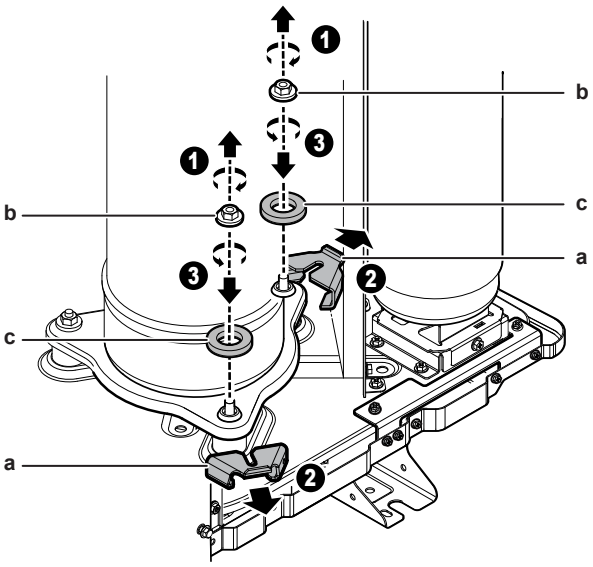

a Kuljetustuki
b Mutteri
c Aluslevy

1 Irrota mutteri (b) ja aluslevy (c) molemmista kuljetustuista (a).

2 Irrota ja hävitä aluslevyt (c) ja kuljetustuet (a).

3 Asenna kompressorin kiinnityspultin mutterit (b) takaisin ja kiristä ne 10,1 N•m:n momenttiin.

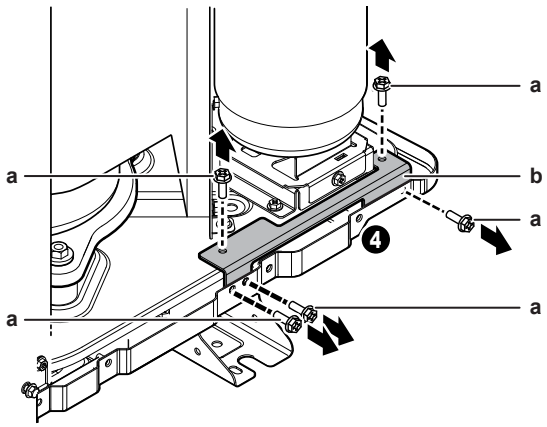

a Ruuvi

b Kuljetustuki

4 Poista ruuvit (a) (5×) kuljetustuesta (b). Aseta 4 ruuvia (a) sivuun myöhempää käyttöä varten (katso "4.7 Kompressorin kansiosan kiinnittäminen" [▶ 14]).

5 Irrota ja hävitä kuljetustuki (b).

4.7 Kompressorin kansiosan kiinnittäminen

Vaadittu varuste (toimitetaan yksikön mukana):

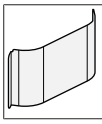	Kompressorin kansiosa

1 Aseta kompressorin kansiosa paikalleen. Käytä kuljetustukien ruuveja (4x) sen kiinnittämiseen (katso "4.6 Kuljetustukien poistaminen" [▶ 13]).

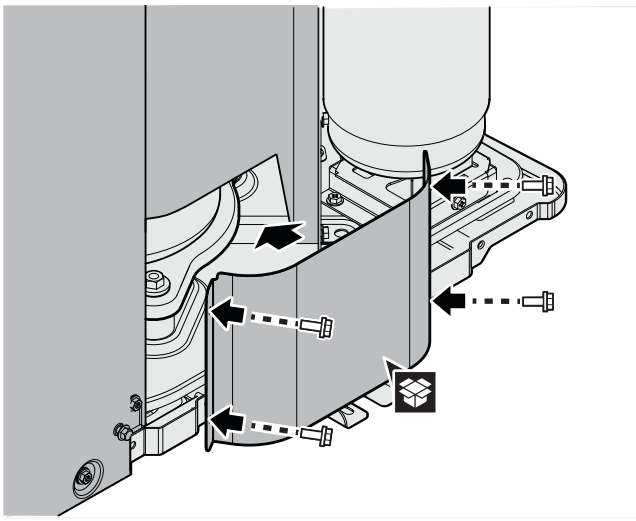

5 Putkiston asennus

5.1 Vesiputkiston liittäminen

5.1.1 Vesiputkiston liittäminen

HUOMIO

ÄLÄ käytä liikaa voimaa, kun liität putkia, ja varmista, että putkisto on oikein kohdakkain. Putkien taipuminen voi aiheuttaa yksikön toimintahäiriöitä.

1 Kytke sulkuventtiili (sisäisellä suodattimella) ulkoyksikön veden tuloliitäntään kierretiivisteellä.

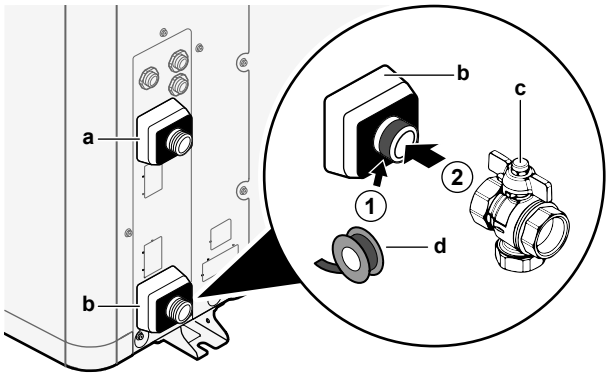

a VesiLÄHTÖ (ruuviliitäntä, uros, 1")
b VesiTULO (ruuviliitäntä, uros, 1")
c Sulkuventtiili, jossa on sisäinen suodatin (toimitetaan varusteena) (2× ruuviliitäntä, naaras, 1")
d Kierretiiviste

2 Liitä kenttäputkisto sulkuventtiiliin.

3 Liitä putkisto ulkoyksikön veden tuloon.

HUOMIO

Tietoa sulkuventtiilistä, jossa on sisäinen suodatin (toimitetaan lisävarusteena):

- Venttiilin asennus veden tuloon on pakollinen.
- Huomioi venttiilin virtaussuunta.

HUOMIO

Asenna ilmanpoistoventtiilit kaikkiin paikallisiin korkeimpiin kohtiin.

5.1.2 Vesipiirin täyttö

Katso sisäyksikön asennusopas tai asentajan viiteopas.

5.1.3 Vesipiiri suojaaminen jäätymiseltä

Tietoa pakkassuojasta

Pakkanen saattaa vahingoittaa järjestelmää. Jotta hydrauliikkaosat eivät jäätyisi, ohjelmistossa on erityisiä pakkassuojatoimintoja, kuten vesiputken jäätymisesto ja tyhjennyksen esto (katso asentajan viiteopasta) sekä pumpun aktivointi alhaisissa lämpötiloissa.

Sähkökatkoksen tapahtuessa nämä toiminnot eivät takaa suojausta.

Suojaa vesipiiri jäätymiseltä jollakin seuraavista:

- Lisää glykolia veteen. Glykoli laskee veden jäätymispistettä.
- Asenna jäätymissuojaventtiilit. Jäätymissuojaventtiilit tyhjentävät veden järjestelmästä ennen kuin se voi jäätyä. Eristä jäätymissuojaventtiili samaan tapaan kuin vesiputkisto, mutta ÄLÄ eristä näiden venttiilien tuloa ja lähtöä (poistoa).

HUOMIO

Jos lisäät veteen glykolia, ÄLÄ asenna jäätymissuojaventtiiliä. **Mahdollinen seuraus:** Glykolia vuotaa jäätymissuojaventtiileistä.

Glykoli suojaa jäätymiseltä

Tietoja jäätymissuojauksesta glykolilla

Glykolin lisääminen veteen laskee veden jäätymispistettä.

VAROITUS

Etyleeniglykoli on myrkyllistä.

VAROITUS

Glykolin vuoksi järjestelmän syöpyminen on mahdollista. Estoton glykoli muuttuu happamaksi hapen vaikutuksesta. Kupari ja korkeat lämpötilat kiihdyttävät tätä prosessia. Hapan estoton glykoli aiheuttaa metallipintoihin galvaanista korroosiota, joka aiheuttaa vakavaa vahinkoa järjestelmälle. Sen vuoksi on tärkeää, että:

- vedenkäsittelyn hoitaa pätevä asiantuntija,
- valitaan korroosionestoaineita sisältävä glykoli estämään glykolin hapettumisen aiheuttamia happoja,
- autoille tarkoitettua glykolia ei käytetä, koska niiden korroosionestoaineilla on rajallinen käyttöaika ja ne sisältävät silikaatteja, jotka voivat liata tai tukkia järjestelmän,
- galvanoituja putkia EI käytetä glykolijärjestelmissä, koska sen käyttö voi johtaa glykolin korroosionestoaineen tiettyjen osien saostumiseen.

HUOMIO

Glykoli imee vettä ympäristöstään. ÄLÄ sen vuoksi lisää glykolia, joka on ollut alttiina ilmalle. Jos glykolisäiliön korkki jätetään pois, veden pitoisuus nousee. Glykolipitoisuus on silloin oletettua pienempi. Tämän seurauksena hydrauliikkakomponentit voivat kuitenkin jäätyä. Voit estää tämän varmistamalla, että glykoli on mahdollisimman vähän alttiina ilmalle.

Glykolin tyypit

Käyttöön kelpaavat glykolin tyypit riippuvat siitä, sisältääkö järjestelmä lämminvesivaraajan:

Jos…	Silloin…
Järjestelmä sisältää lämminvesivaraajan	Käytä vain propyleeniglykolia[(a)]
Järjestelmä EI sisällä lämminvesivaraajaa	Voit käyttää joko propyleeniglykolia[(a)] tai etyleeniglykolia

[(a)] Propyleeniglykoli, mukaan lukien tarvittavat estoaineet, luokitellaan kategoriaan III standardissa EN1717.

Vaadittu glykolipitoisuus

Vaadittu glykolipitoisuus riippuu alimmasta odotetusta ulkolämpötilasta ja siitä, haluatko suojata järjestelmää puhkeamiselta vai jäätymiseltä. Järjestelmän jäätymisen estämiseksi vaaditaan enemmän glykolia.

Lisää glykolia seuraavan taulukon mukaisesti.

Alhaisin odotettu ulkolämpötila	Puhkeamisen esto	Jäätymisen esto
–5°C	10%	15%
–10°C	15%	25%
–15°C	20%	35%
–20°C	25%	—
–25°C	30%	—
–30°C	35%	—

TIETOJA

- Suojaus puhkeamisen varalta: glykoli estää putkia puhkeamasta, mutta EI estä putkien sisällä olevien nesteiden jäätymistä.
- Suojaus jäätymisen varalta: glykoli estää putkien sisällä olevaa nestettä jäätymästä.

HUOMIO

- Vaadittu pitoisuus voi riippua glykolityypin mukaan. Vertaa AINA yllä olevan taulukon vaatimuksia glykolinvalmistajan tietoihin. Täytä tarvittaessa glykolinvalmistajan vaatimukset.
- Lisätyn glykolin pitoisuuden EI IKINÄ tulisi ylittää arvoa 35%.
- Jos järjestelmän neste on jäätynyt, pumppu EI voi käynnistyä. Huomaa, että jos estät järjestelmää vain puhkeamasta, sisällä oleva neste voi silti jäätyä.
- Kun järjestelmässä on seisovaa vettä, järjestelmä todennäköisesti jäätyy ja vahingoittuu.

Glykoli ja suurin sallittu vesimäärä

Glykolin lisääminen vesipiiriin vähentää järjestelmän suurinta sallittua veden määrää. Voit katsoa lisätietoja asentajan viiteoppaasta (aihe "Vesimäärän ja virtausnopeuden tarkistaminen").

Glykoliasetus

HUOMIO

Jos järjestelmässä on glykolia, asetus [E-0D] on asetettava tilaan 1. Jos glykoliasetusta EI aseteta oikein, putkiston sisällä oleva neste voi jäätyä.

Jäätymissuojaventtiilit suojaavat jäätymiseltä

Tietoa jäätymissuojaventtiileistä

Kun veteen ei ole lisätty glykolia, voit käyttää jäätymissuojaventtiileitä tyhjentämään veden järjestelmästä ennen kuin se ehtii jäätyä.

- Asenna jäätymissuojaventtiilit (erikseen hankittavat) putkiston alimpiin kohtiin.
- Tavallisesti kiinni olevat venttiilit (sijaitsevat sisällä lähellä putken tulo-/lähtöpisteitä) voivat estää sisäputkiston kaikkea vettä tyhjentymästä, kun jäätymissuojaventtiilit aukeavat.

HUOMIO

Kun jäätymissuojaventtiilit on asennettu, aseta jäähdytyksen vähimmäisasetuspiste (oletus=7°C) vähintään 2°C korkeammaksi kuin jäätymissuojaventtiilin avautumisen enimmäislämpötila. Jos se on alhaisempi, jäätymissuojaventtiilit voivat avautua jäähdytystoiminnon aikana.

Voit katsoa lisätietoja asentajan viiteoppaasta.

5.1.4 Vesiputkiston eristäminen

Koko vesipiirin putket ON eristettävä vesihöyryn tiivistymisen estämiseksi jäähdytystoiminnon aikana sekä jäähdytys- ja lämmityskapasiteetin alenemisen estämiseksi.

Ulkovesiputkiston eristys

HUOMIO

Ulkoputkisto. Varmista, että ulkoputkisto on eristetty ohjeiden mukaan vaaroilta suojaamista varten.

Kun putkisto on vapaasti ilmassa, on suositeltavaa käyttää vähintään seuraavan taulukon osoittamaa eristepaksuutta (λ=0,039 W/mK).

Putkien pituus (m)	Eristeen minimipaksuus (mm)
<20	19
20~30	32
30~40	40
40~50	50

Muissa tapauksissa eristeen vähimmäispaksuus voidaan määrittää Hydronic Piping Calculation -työkalulla.

Hydronic Piping Calculation -työkalu laskee myös vesiputken enimmäispituuden sisäyksiköstä ulkoyksikköön luovuttajan paineenlaskun mukaan tai päin vastoin.

Hydronic Piping Calculation -työkalu on osa Heating Solutions Navigator -ratkaisua, jonka saa osoitteesta https://professional.standbyme.daikin.eu.

Ota yhteyttä jälleenmyyjään, jos et voi käyttää Heating Solutions Navigator -ratkaisua.

Tämä suositus varmistaa yksikön hyvän toiminnan, mutta paikalliset säännökset voivat poiketa ja niitä tulee noudattaa.

6 Sähköasennus

VAARA: SÄHKÖISKUN VAARA

VAROITUS

Pyörivä tuuletin. Ennen kuin kytket virran PÄÄLLE tai huollat ulkoyksikköä, varmista, että poistoritilä peittää tuulettimen suojatakseen pyörivältä tuulettimelta. Katso:

- "4.4 Poistoritilän asentaminen" [▶ 11]
- "4.5 Poistoritilän irrottaminen ja ritilän asettaminen turvalliseen paikkaan" [▶ 12]

VAROITUS

Käytä AINA monisäikeistä kaapelia virransyöttökaapelina.

HUOMAUTUS

ÄLÄ työnnä tai jätä tarpeettoman pitkiä kaapeleita yksikköön.

HUOMIO

Korkeajännite- ja matalajännitejohtojen välillä tulisi olla vähintään 50 mm.

6.1 Tietoja sähkömääräysten täyttämisestä

Vain EPRA14~18DAV3*

Laitteisto noudattaa standardia EN/IEC 61000-3-12 (eurooppalainen/kansainvälinen tekninen standardi, joka asettaa verkkoliityntään liittyvien häiriöiden raja-arvot julkisiin pienjännitejärjestelmiin liitetyille laitteille, joiden vaihekohtainen tulovirta on >16 A ja ≤75 A).

6.2 Tavallisten johdotuskomponenttien tekniset tiedot

Osa		V3	W1
Virransyöttökaapeli	MCA[(a)]	30,7 A	13 A
	Jännitealue	220~240 V	380~415 V
	Vaihe	1~	3N~
	Taajuus	50 Hz	
	Johdon koko	On täytettävä paikallinen lainsäädäntö	
Keskinäisliitäntäkaapelit		Minimikaapeliosuus 1,5 mm² ja sovellettavissa 230 V:lle	
Suositeltava erikseen hankittava sulake		32 A, C-käyrä	16 A tai 20 A, C-käyrä
Vikavirtasuojakytkin		30 mA – tulee noudattaa paikallista lainsäädäntöä	

[(a)] MCA=Piirin vähimmäisampeerit. Ilmoitetut arvot ovat maksimiarvot (katso sähkötiedot yhdessä sisäyksiköiden kanssa tarkkoja arvoja varten).

6.3 Ohjeet sähköjohtojen kytkemiseen

Kiristysmomentit

Ulkoyksikkö:

Nimike	Kiristysmomentti (N•m)
X1M	1,47 ±10%
X2M	
M4 (maadoitus)	

6.4 Ulkoyksikön liitännät

Nimike	Kuvaus
Virransyöttökaapeli	Katso "6.4.1 Ulkoyksikön sähköjohtojen liittäminen" [▶ 16].
Keskinäisliitäntäkaapeli	
Tyhjennysputken lämmitinkaapeli	
Virransäästötoiminto (vain V3-malleissa)	
Ilman lämpötila-anturin kaapeli	Katso "6.4.2 Ulkoyksikön ilman lämpötila-anturin uudelleenasettelu" [▶ 19].

6.4.1 Ulkoyksikön sähköjohtojen liittäminen

1 Avaa kytkinrasian kansi. Katso "4.3.1 Ulkoyksikön avaaminen" [▶ 11].

2 Aseta kaapelit yksikön taakse ja reititä ne tehtaalla kiinnitettyjen kaapelitaskujen läpi kytkinrasiaan.

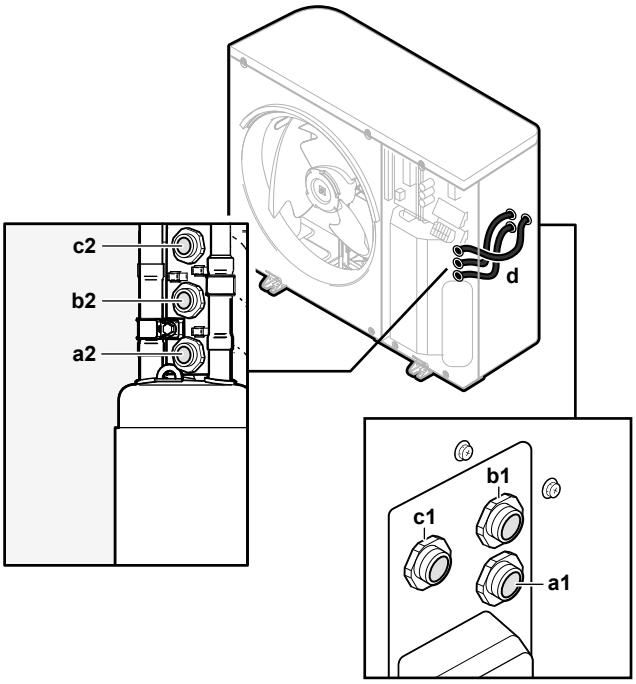

a1+a2	Virransyöttökaapeli (ei sisälly toimitukseen)
b1+b2	Yhteiskytkentäjohto (erikseen hankittava)
c1+c2	(valinnainen) Tyhjennysputken lämmitinkaapeli (ei sisälly toimitukseen)
d	Kaapelitaskut (tehtaalla kiinnitetty)

3 Kytke kytkinrasian sisällä johdot oikeisiin liittimiin ja kiinnitä kaapelit nippusiteillä. Katso:

- "V3-mallien kohdalla" [▶ 17]
- "W1-mallien kohdalla" [▶ 18]

V3-mallien kohdalla

1 **Virransyöttökaapeli**:

- Vedä kaapeli rungon läpi.
- Kytke johdot riviliittimeen.
- Kiinnitä kaapeli nippusiteellä.

	Johdot: 1N+GND Suurin virrantarve: Katso yksikön nimikilpi.
	—

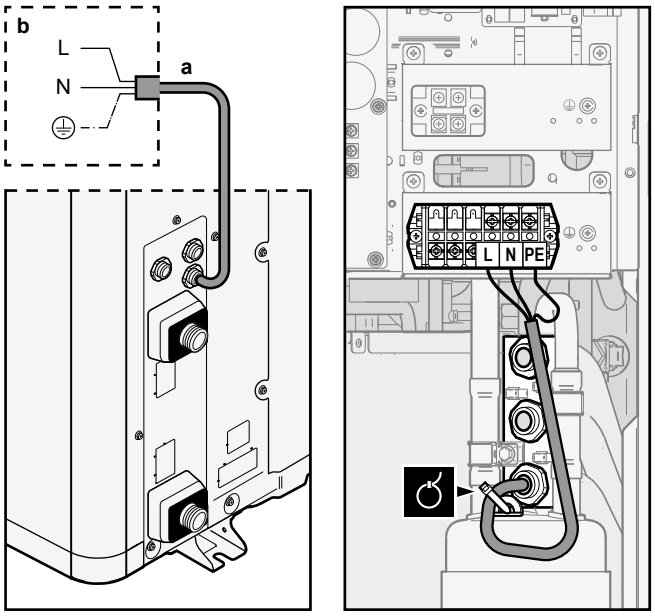

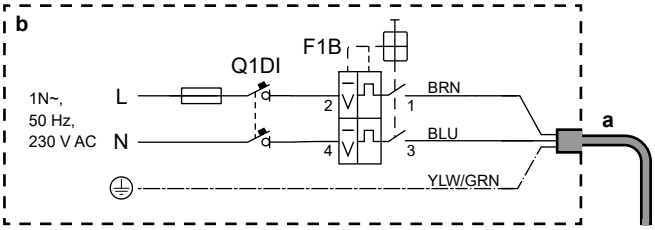

a	Virransyöttökaapeli (ei sisälly toimitukseen)
b	Kenttäjohdotus
F1B	Ylivirtasulake (erikseen hankittava). Suositeltava sulake: 2-napainen, 32 A -sulake, C-käyrä.
Q1DI	Vikavirtasuojakytkin (30 mA) (ei sisälly toimitukseen)

2 **Yhteiskytkentäjohto** (sisä↔ulko):

- Vedä kaapeli rungon läpi.
- Kytke johdot riviliittimeen (varmista, että numerot vastaavat sisäyksikön numeroita) ja maadoitusruuviin.
- Kiinnitä kaapeli nippusiteellä.

	Johdot: (3+GND)×1,5 mm²
	—

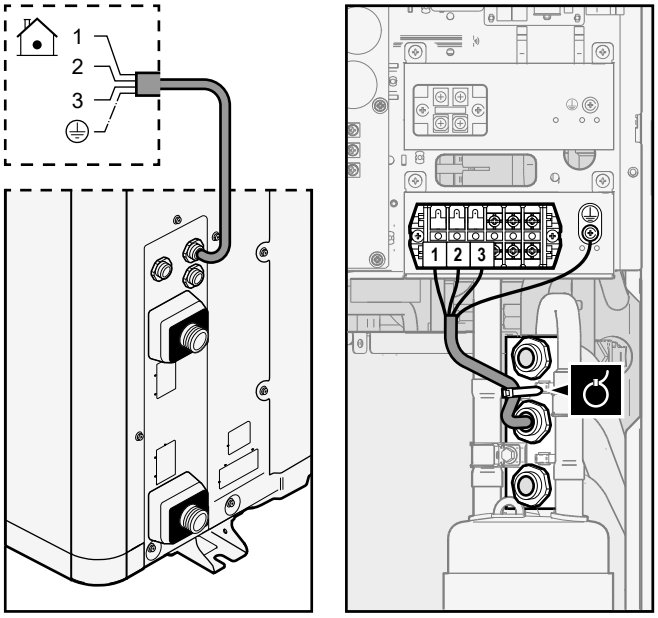

3 (Valinnainen) **Tyhjennysputken lämmitinkaapeli**:

- Varmista, että tyhjennysputken lämmittimen lämmityselementti on kokonaan lämmitysputken sisällä.
- Vedä kaapeli rungon läpi.
- Kytke johdot riviliittimeen ja maadoitusruuviin.
- Kiinnitä kaapeli nippusiteillä.

	Johdot: (2+GND)×0,75 mm². Johtojen on oltava kaksinkertaisesti eristettyjä. Tyhjennysputken lämmittimen enimmäisteho = 115 W (0,5 A)
	—

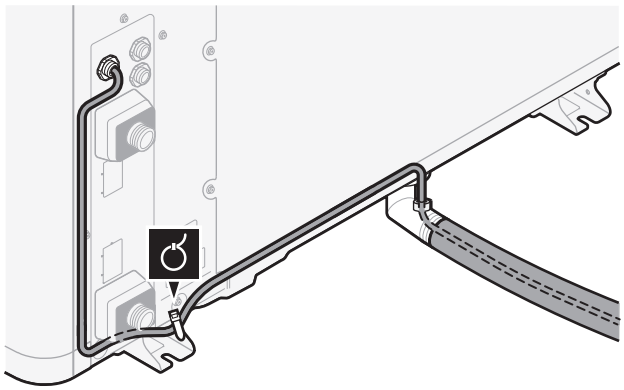

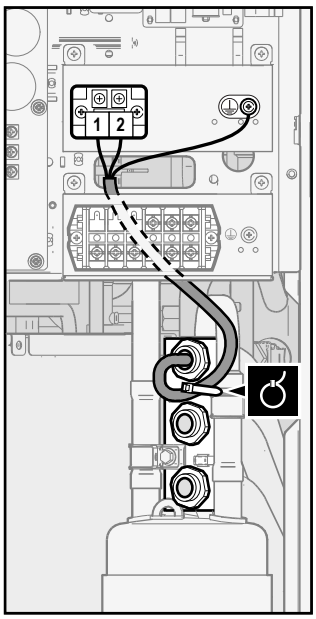

4 (Valinnainen) **Virransäästötoiminto**: Jos haluat käyttää virransäästötoimintoa:

- Irrota X804A kohdasta X805A.
- Yhdistä X804A kohtaan X806A.

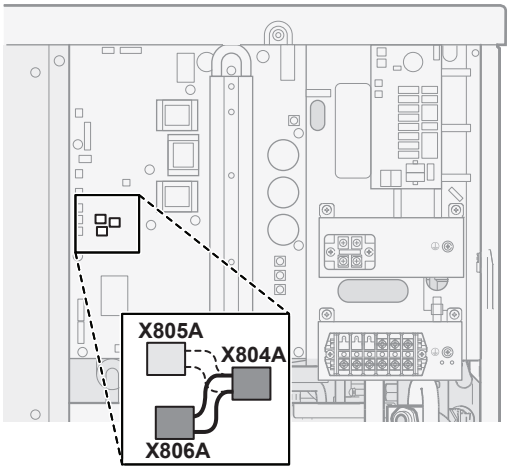

TIETOJA

Virransäästötoiminto. Virransäästötoiminto pätee vain V3-malleihin. Lisätietoja virransäästötoiminnosta ([9.F] tai kenttäasetuksen [E-08] yleiskatsaus) voit katsoa asentajan viiteoppaasta.

W1-mallien kohdalla

1 **Virransyöttökaapeli**:

- Vedä kaapeli rungon läpi.
- Kytke johdot riviliittimeen.
- Kiinnitä kaapeli nippusiteellä.

	Johdot: 3N+GND Suurin virrantarve: Katso yksikön nimikilpi.
	—

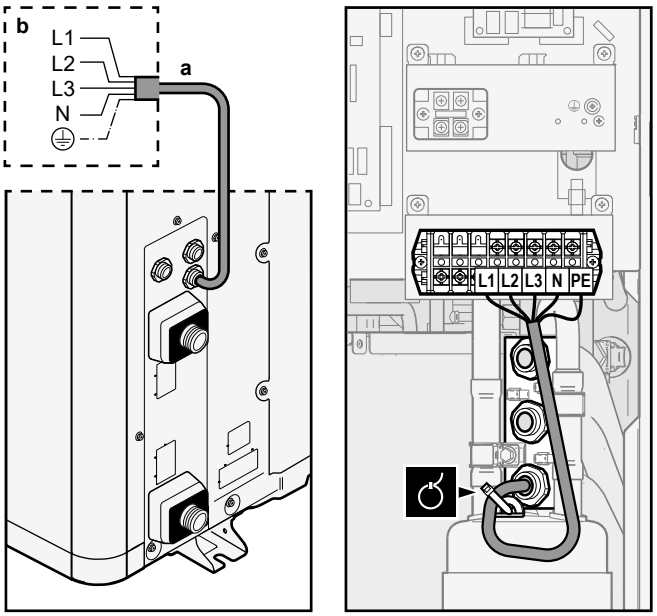

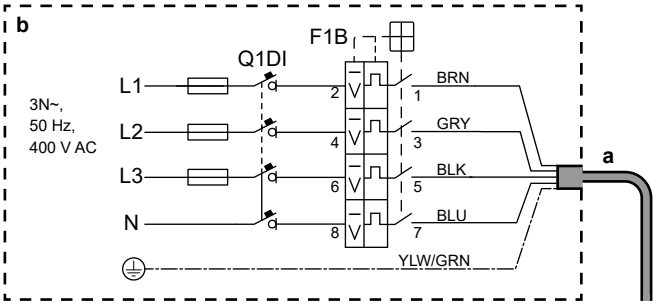

a	Virransyöttökaapeli (ei sisälly toimitukseen)
b	Kenttäjohdotus
F1B	Ylivirtasulake (erikseen hankittava). Suositeltava sulake: 4-napainen, 16 A tai 20 A -sulake, C-käyrä.
Q1DI	Vikavirtasuojakytkin (30 mA) (ei sisälly toimitukseen)

2 **Yhteiskytkentäjohto** (sisä↔ulko):

- Vedä kaapeli rungon läpi.
- Kytke johdot riviliittimeen (varmista, että numerot vastaavat sisäyksikön numeroita) ja maadoitusruuviin.
- Kiinnitä kaapeli nippusiteellä.

	Johdot: (3+GND)×1,5 mm²
	—

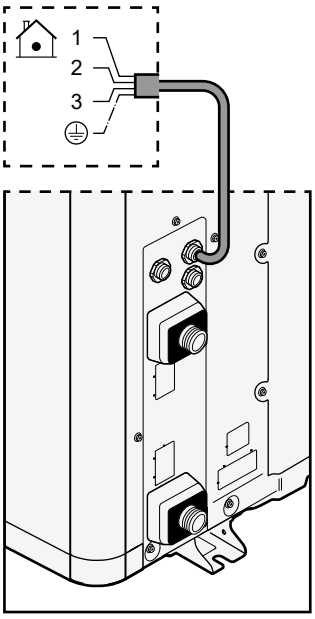

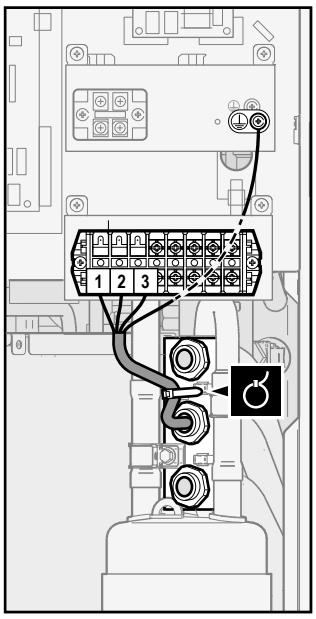

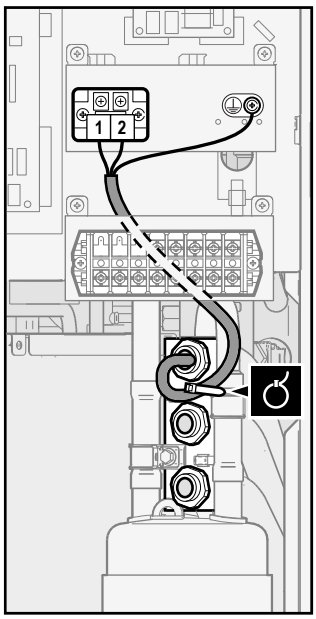

3 (Valinnainen) **Tyhjennysputken lämmitinkaapeli**:

- Varmista, että tyhjennysputken lämmittimen lämmityselementti on kokonaan lämmitysputken sisällä.
- Vedä kaapeli rungon läpi.
- Kytke johdot riviliittimeen ja maadoitusruuviin.
- Kiinnitä kaapeli nippusiteillä.

	Johdot: (2+GND)×0,75 mm². Johtojen on oltava kaksinkertaisesti eristettyjä. Tyhjennysputken lämmittimen enimmäisteho = 115 W (0,5 A)
	—

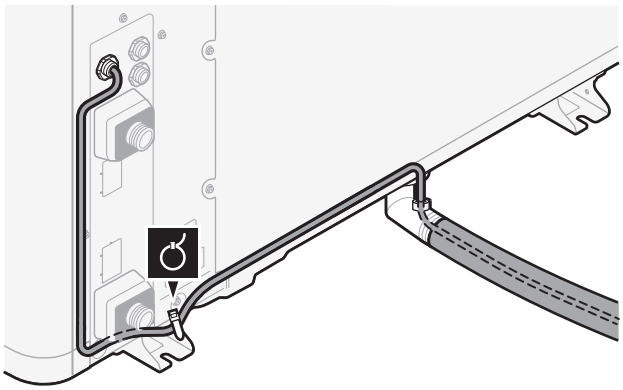

6.4.2 Ulkoyksikön ilman lämpötila-anturin uudelleenasettelu

Tämä toimenpide on tarpeen vain alueilla, joilla on matalia ulkoilman lämpötiloja.

Vaadittu varuste (toimitetaan yksikön mukana):

	Termistorin kiinnike.

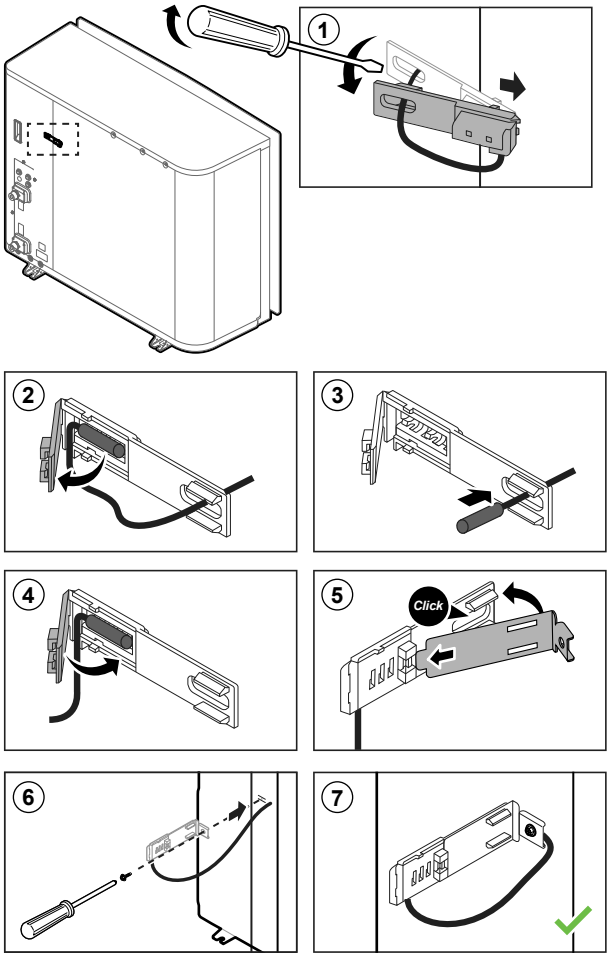

7 Ulkoyksikön käynnistäminen

Katso sisäyksikön asennusoppaasta määritykset ja järjestelmän käyttöönotto.

VAROITUS

Pyörivä tuuletin. Ennen kuin kytket virran PÄÄLLE tai huollat ulkoyksikköä, varmista, että poistoritilä peittää tuulettimen suojatakseen pyörivältä tuulettimelta. Katso:

- "4.4 Poistoritilän asentaminen" [▶ 11]
- "4.5 Poistoritilän irrottaminen ja ritilän asettaminen turvalliseen paikkaan" [▶ 12]

8 Tekniset tiedot

Uusimpien teknisten tietojen **osajoukko** on saatavilla alueelliselta Daikin-sivustolta (julkisesti käytettävissä). Uusimpien teknisten tietojen **koko sarja** on saatavilla Daikin Business Portal -portaalista (todennus vaaditaan).

8.1 Putkikaavio: Ulkoyksikkö

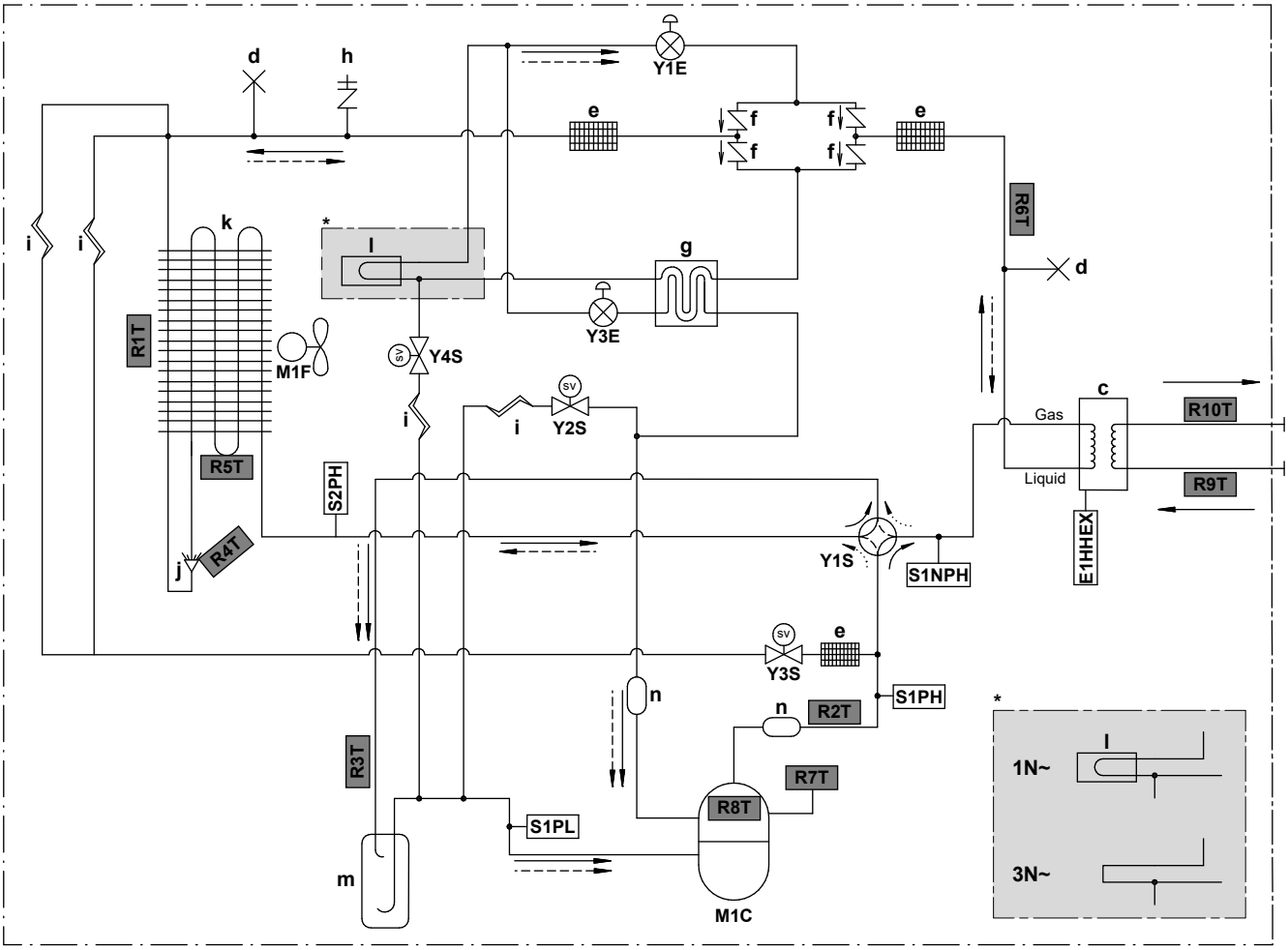

3D124079C

Gas	Kaasu
Liquid	Neste
a	VesiTULO (ruuviliitäntä, uros, 1")
b	VesiLÄHTÖ (ruuviliitäntä, uros, 1")
c	Levylämmönvaihdin
d	Litistetty putki
e	Kylmäaineen suodatin
f	Yksisuuntainen venttiili
g	Ekonomaiseri-lämmönvaihdin
h	Huoltoportin 5/16" laippa
i	Kapillaariputki
j	Jakaja
k	Ilmalämmönvaihdin
l	Piirikortti, jäähdytys
m	Pisaranerotin
n	Vaimennin
E1HHEX	Levylämmönvaihtimen lämmitin
M1C	Kompressori
M1F	Puhallinmoottori
S1PH	Korkeapainekytkin (5,6 MPa)
S2PH	Korkeapainekytkin (4,17 MPa)
S1PL	Matalapainekytkin
S1NPH	Korkeapaineanturi
Y1E	Elektroninen paisuntaventtiili (pää)
Y3E	Elektroninen paisuntaventtiili (syöttö)
Y1S	Magneettiventtiili (4-tieventtiili)
Y2S	Magneettiventtiili (matalapaineohitus)
Y3S	Magneettiventtiili (kuuman kaasun ohitus)
Y4S	Magneettiventtiili (nestesyöttö)

Termistorit:

R1T	Ulkoilma
R2T	Kompressorin kuumakaasu
R3T	Kompressorin imu
R4T	Ilmalämmönvaihdin, jakaja
R5T	Ilmalämmönvaihdin, keski
R6T	Nestemäinen kylmäaine
R7T	Kompressorin kotelo
R8T	Kompressorin portti
R9T	Tulovesi
R10T	Menovesi

Kylmäainevirtaus:

→	Lämmitys
--→	Jäähdytys

8.2 Johtokaavio: Ulkoyksikkö

Johtokaavio toimitetaan yksikön mukana, ja se sijaitsee kytkinrasian kannen sisäpuolella.

Englanti	Käännös
Electronic component assembly	Sähköosakokoonpano
Front side view	Näkymä edestä
Indoor	Sisällä
OFF	POIS PÄÄLTÄ
ON	PÄÄLLÄ
Outdoor	Ulkona
Position of compressor terminal	Kompressorin liittimen sijainti
Position of elements	Elementtien sijainnit
Rear side view	(vain W1-mallit) Näkymä takaa
Right side view	Näkymä oikealta
See note ***	Katso huomautus ***

Huomautuksia:

1	Symbolit:	
	L	Jännitteinen
	N	Nollajohdin
	⏚	Suojamaadoitus
	⏚	Häiriötön maa
		Kenttäjohdotus
		Lisävaruste
		Kytkentärima
		Riviliitin
		Liitin
		Liitin
2	Värit:	
	BLK	Musta
	RED	Punainen
	BLU	Sininen
	WHT	Valkoinen
	GRN	Vihreä
	YLW	Keltainen
	PNK	Vaaleanpunainen
	ORG	Oranssi
	GRY	Harmaa
	BRN	Ruskea
3	Tämä kytkentäkaavio pätee vain ulkoyksikköön.	
4	Älä oikosulje käytön aikana suojalaitteita S1PH, S2PH ja S1PL.	
5	Katso yhdistelmätaulukosta ja asetusoppaasta kuinka johdotetaan X6A, X41A ja X2M.	
6	Kaikkien kytkimien tehdasasetus on pois päältä, älä muuta valintakytkimen asetusta (DS1).	
7	(vain W1-mallit) Ferriittisydän Z8C koostuu 2 erillisestä ytimen osasta.	

Selite V3-mallien kohdalla:

A1P	Piirilevy (pää)
A2P	Piirilevy (kohinasuodatin)
A3P	Piirilevy (vuotovirta)
A4P	Piirilevy (ACS)
A5P	Piirilevy (flash)
BS1~BS4 (A1P)	Painikekytkin
C1~C4 (A1P, A2P)	Kondensaattori
DS1 (A1P)	DIP-kytkin
E1H	Tyhjennysputken lämmitin (ei sisälly toimitukseen)
E1HHEX~E3HHEX	Levylämmönvaihtimen lämmittimet
F1U	Sulake (erikseen hankittava)
F1U~F4U (A2P)	Sulake
F6U (A1P)	Sulake (T 5,0 A / 250 V)
H1P~H7P (A1P)	Valodiodi (led) (huoltonäyttö on oranssi)
HAP (A1P)	Valodiodi (led) (huoltonäyttö on vihreä)
K1R (A1P)	Magneettirele (Y1S)
K1R (A4P)	Magneettirele (E1HHEX~E3HHEX)
K2R (A1P)	Magneettirele (Y2S)
K2R (A4P)	Magneettirele (E1H)
K3R (A1P)	Magneettirele (Y3S)
K4R (A1P)	Magneettirele (E1HC)
K10R (A1P)	Magneettirele
K11M (A1P)	Magneettinen kontaktori
K13R~K15R (A1P, A2P)	Magneettirele
L1R~L3R (A1P)	Kuristin
M1C	Kompressorin moottori
M1F	Puhallinmoottori
PS (A1P)	Virransyötön kytkentä
Q1DI	Vikavirtasuojakytkin (30 mA) (ei sisälly toimitukseen)
R1~R5 (A1P, A2P)	Vastus
R1T	Termistori (ulkoilma)
R2T	Termistori (kompressorin kuumakaasu)
R3T	Termistori (kompressorin imu)
R4T	Termistori (ilmalämmönvaihdin, jakaja)
R5T	Termistori (ilmalämmönvaihdin, keski)
R6T	Termistori (kylmäaineneste)
R7T	Termistori (kompressorin kuori)
R8T	Termistori (kompressorin portti)
R9T	Termistori (tulovesi)
R10T	Termistori (menovesi)
R11T	Termistori (ripa)
RC (A2P)	Signaalin vastaanottopiiri
S1NPH	Korkeapaineanturi
S1PH, S2PH	Korkeapainekytkin
S1PL	Matalapainekytkin
T1A	Virtamuuntaja
TC (A2P)	Signaalinsiirron virtapiiri
V1D~V4D (A1P)	Diodi
V1R (A1P)	IGBT-virtamoduuli
V2R (A1P)	Diodimoduuli
V1T~V3T (A1P)	Eristetty porttibipolaaritransistori (IGBT)
X1M, X2M	Kytkentärima
Y1E	Elektroninen paisuntaventtiili (pää)
Y3E	Elektroninen paisuntaventtiili (syöttö)
Y1S	Magneettiventtiili (4-suuntainen venttiili)
Y2S	Magneettiventtiili (matalapaineohitus)

Y3S	Magneettiventtiili (kuuman kaasun ohitus)
Y4S	Magneettiventtiili (nestesyöttö)
Z1C~Z11C	Kohinasuodatin (ferriittisydän)
Z1F~Z6F (A1P, A2P)	Kohinasuodatin

Selite W1-mallien kohdalla:

A1P	Piirilevy (pää)
A2P	Piirilevy (kohinasuodatin)
A3P	Piirilevy (vuotovirta)
A4P	Piirilevy (ACS)
A5P	Piirilevy (invertteri)
BS1~BS4 (A1P)	Painikekytkin
C1~C3 (A2P)	Kondensaattori
DS1 (A1P)	DIP-kytkin
E1H	Tyhjennysputken lämmitin (ei sisälly toimitukseen)
E1HHEX	Levylämmönvaihtimen lämmitin
F1U	Sulake (erikseen hankittava)
F1U~F7U (A1P, A2P)	Sulake
H1P~H7P (A1P)	Valodiodi (led) (huoltonäyttö on oranssi)
HAP (A1P, A2P)	Valodiodi (led) (huoltonäyttö on vihreä)
K1R (A1P)	Magneettirele (Y1S)
K1R (A2P)	Magneettirele
K1R (A4P)	Magneettirele (E1HHEX)
K2R (A1P)	Magneettirele (Y2S)
K2R (A4P)	Magneettirele (E1H)
K3R (A1P)	Magneettirele (Y3S)
K4R (A1P)	Magneettirele (E1HC)
K2M, K11M (A2P)	Magneettinen kontaktori
L1R~L4R	Kuristin
M1C	Kompressorin moottori
M1F	Puhallinmoottori
PS (A2P)	Virransyötön kytkentä
Q1DI	Vikavirtasuojakytkin (30 mA) (ei sisälly toimitukseen)
R1, R2 (A2P)	Vastus
R1T	Termistori (ulkoilma)
R2T	Termistori (kompressorin kuumakaasu)
R3T	Termistori (kompressorin imu)
R4T	Termistori (ilmalämmönvaihdin, jakaja)
R5T	Termistori (ilmalämmönvaihdin, keski)
R6T	Termistori (kylmäaineneste)
R7T	Termistori (kompressorin kuori)
R8T	Termistori (kompressorin portti)
R9T	Termistori (tulovesi)
R10T	Termistori (menovesi)
R11T	Termistori (ripa)
S1NPH	Korkeapaineanturi
S1PH, S2PH	Korkeapainekytkin
S1PL	Matalapainekytkin
T1A	Virtamuuntaja
V1R, V2R (A2P)	IGBT-virtamoduuli
V3R (A2P)	Diodimoduuli
X1M, X2M	Kytkentärima
Y1E	Elektroninen paisuntaventtiili (pää)
Y3E	Elektroninen paisuntaventtiili (syöttö)

Y1S	Magneettiventtiili (4-suuntainen venttiili)
Y2S	Magneettiventtiili (matalapaineohitus)
Y3S	Magneettiventtiili (kuuman kaasun ohitus)
Y4S	Magneettiventtiili (nestesyöttö)
Z1C~Z10C	Kohinasuodatin (ferriittisydän)
Z1F~Z4F (A1P, A3P)	Kohinasuodatin

4P586100-1 D 0000000-

Copyright 2019 Daikin

DAIKIN EUROPE N.V.

Zandvoordestraat 300, B-8400 Oostende, Belgium

4P586100-1D 2022.03